모두가 행복한 사람 중심의 일등 공기업

2020년도

사 업 계 획

2019. 12.

안동시시설관리공단
Andong City
Facilities Management Corporation

목 차

제1장 일반현황

1. 설립목적 ····· 5
2. 설립근거 ····· 5
3. 자 본 금 ····· 5
4. 주요사업 ····· 5
5. 연 혁 ····· 6
6. 조직인력 ····· 7
7. 예산현황 ····· 8
8. 주요 사업현황 ····· 9

제2장 2019년도 주요 경영성과

1. 경영평가 결과 ····· 15
2. 사업분야별 성과 ····· 16
3. 핵심 전략별 주요성과 ····· 19
4. 2019년도 경영총평 ····· 26

제3장 2020년도 경영여건 및 전략목표

1. 2020년도 경영여건 ····· 39
2. 2020년도 4대 전략목표 ····· 39
3. 2020년도 도전목표 ····· 40

제4장 2020년도 경영계획

1. 비전·미션 및 공단의 미래상, 경영전략 ····· 45
2. 중점 추진 과제 ····· 47
3. 부서별 경영계획 ····· 49
4. 사업별 업무계획 ····· 132

제1장
일 반 현 황

1. 설 립 목 적
2. 설 립 근 거
3. 자 본 금
4. 주 요 사 업
5. 연 혁
6. 조 직 인 력
7. 예 산 현 황
8. 주요사업현황

제1장 일반현황

1. 설립목적

○ 안동시에서 지정하는 공공시설을 효율적으로 관리·운영함으로 시민의 편익과 복리증진에 기여함을 목적으로 한다.

2. 설립근거

○ 지방공기업법 제76조(지방공단 설립·운영)
○ 지방자치법 제146조(지방공기업의 설치·운영)
○ 안동시시설관리공단 설립 및 운영조례

3. 자본금

○ 2억원(안동시 전액출자)

4. 주요사업

○ 상·하수도 검침대행사업, 공영주차장 관리사업
○ 안동체육관 및 볼링장
○ 학가산온천장
○ 교통약자 특별교통수단
○ 안동, 풍산, 풍천 하수처리장
○ 풍산 폐수처리장
○ 청소년수련관
○ 하아그린파크청소년수련원
○ 낙동강생태학습관, 단호샌드파크캠핑장, 마애선사유적전시관 및 솔숲문화공원, 백조공원
○ 계명산자연휴양림
○ 장사문화공원

5. 연 혁

일 자	연 혁
2006. 4. 6.	안동시시설관리공단설치조례 제정 공포
2006. 12. 29.	안동시시설관리공단 설립 등기 (자본금 100,000천원 안동시 출자)
2007. 1. 1.	안동시시설관리공단 공단 설립
2007. 1. 1.	안동시시설관리공단 위. 수탁 협약 체결 • 안동시하수종말처리장.상하수도 검침업무 수탁
2007. 3. 15.	안동시시설관리공단 개소식
2007. 11. 01.	청소년수련관 수탁
2007. 11. 26.	풍산하수처리장 수탁
2008. 8. 20.	학가산온천 수탁
2009. 10. 22.	노상주차장 수탁
2010. 1. 1.	안동체육관.계명산휴양림 수탁
2010. 9. 6.	문화예술의 전당 안동볼링장 수탁
2010. 9. 8.	풍산폐수처리장.하수찌꺼기 처리시설 수탁
2011. 1. 1.	옥동 공영주차장 수탁
2013. 8. 16.	낙동강생태휴양시설관리사업소 수탁 • 하아그린파크청소년수련원 • 낙동강생태학습관, • 마애솔숲문화공원.선사유적 전시관
2014. 1. 1.	단호샌드파크캠핑장, 백조공원, 옹천마을하수처리장 수탁
2016. 1. 1.	교통약자이동지원 사업 수탁
2016. 7. 1.	장사문화공원 수탁
2017. 7. 24.	풍천하수처리장 수탁
2017. 7. 31.	안동터미널 공영주차장 수탁
2019. 4. 1.	신시장 공영주차장 수탁

6. 조직인력

가. 운용원칙

- ○ 공정하고 객관적인 세부기준에 의거한 인사 운영
- ○ 현업부서와 지원 부서간 적정비율 유지로 건전경영 실현
- ○ 슬림화되고 유연성 있는 조직구조 유지

나. 조 직 도 (2020. 1. 1. 기준)

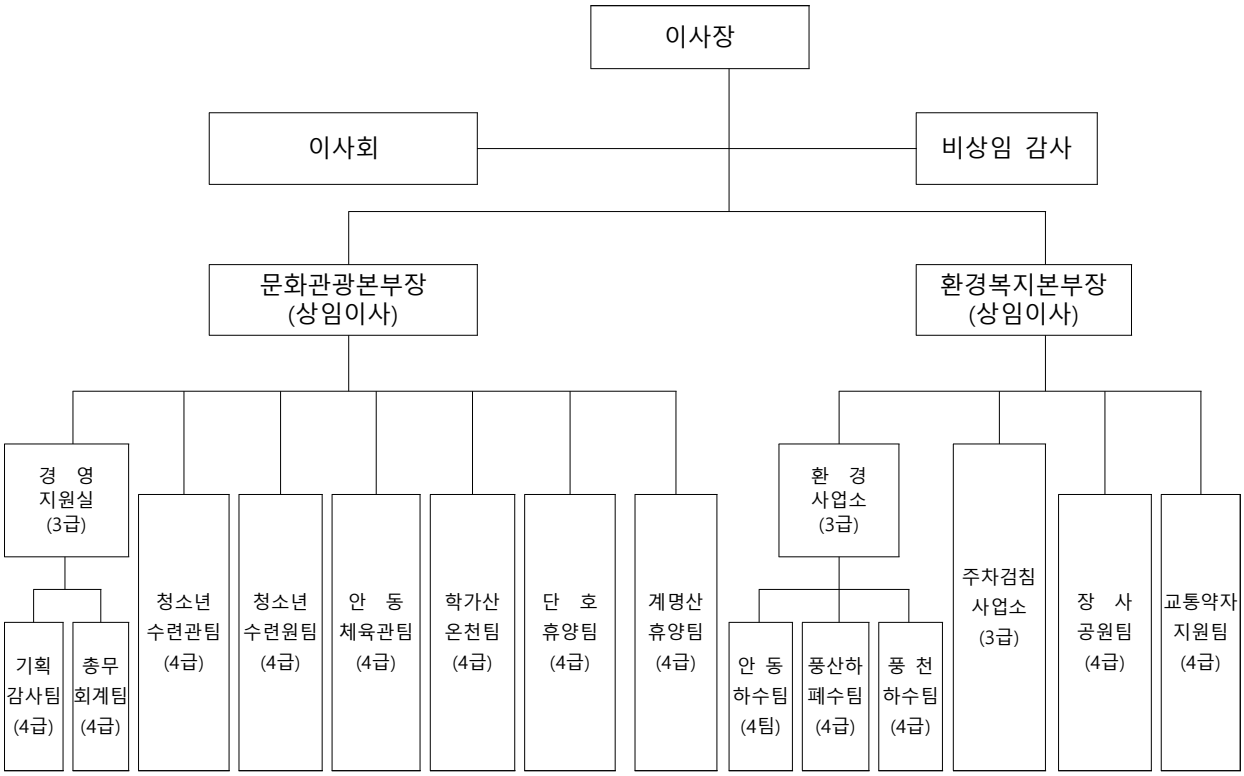

다. 정 현원 (2020. 1. 1. 기준)

(단위 : 명)

구 분	총계	정 원 내									정원외	
		계	임원	3급	4급	5급	6급	7급	8급	업무직	현업직	임금피크
정 원	244	190	3	3	13	20	30	28	9	84	51	3
현 원	237	187	3	3	13	20	30	28	9	81	47	3
결 원	7	3	-	-	-	-	-	-	-	3	4	-

7. 예산현황 (본예산 기준)

(단위 : 천원)

구 분			2020년도	2019년도	증 감	비 고
합 계		**계**	**27,915,491**	**26,372,332**	**1,543,159**	
		사 업 예 산	**27,497,391**	**25,897,250**	**1,600,141**	
		자 본 예 산	**418,100**	**475,082**	**△56,982**	
일 반 회 계	경영지원실	계	9,050,000	8,483,069	566,931	
		사 업 예 산	8,972,060	8,317,369	654,691	
		자 본 예 산	77,940	165,700	△87,760	
	청소년수련관팀	계	757,700	722,700	35,000	
		사 업 예 산	661,750	639,640	22,110	
		자 본 예 산	95,950	83,060	12,890	
	청소년수련원팀	계	314,000	314,000	0	
		사 업 예 산	290,490	282,050	8,440	
		자 본 예 산	23,510	31,950	△8,440	
	안동체육관팀	계	604,242	594,172	10,070	
		사 업 예 산	580,842	577,272	3,570	
		자 본 예 산	23,400	16,900	6,500	
	학가산온천팀	계	1,772,820	1,828,000	△55,180	
		사 업 예 산	1,754,420	1,807,100	△52,680	
		자 본 예 산	18,400	20,900	△2,500	
	단호휴양팀	계	353,282	373,800	△20,518	
		사 업 예 산	342,282	350,700	△8,418	
		자 본 예 산	11,000	23,100	△12,100	
	계명산휴양팀	계	270,000	300,400	△30,400	
		사 업 예 산	261,700	284,988	△23,288	
		자 본 예 산	8,300	15,412	△7,112	
	장사공원팀	계	363,100	400,000	△36,900	
		사 업 예 산	359,950	386,600	△26,650	
		자 본 예 산	3,150	13,400	△10,250	
특 별 회 계	환경사업소	계	10,192,178	9,121,191	1,070,987	
		사 업 예 산	10,066,028	9,027,731	1,038,297	
		자 본 예 산	126,150	93,460	32,690	
	주차검침 사업소	계	2,997,469	2,941,000	56,469	
		사 업 예 산	2,968,969	2,929,800	39,169	
		자 본 예 산	28,500	11,200	17,300	
	교통약자 지원팀	계	1,240,700	1,294,000	△53,300	
		사 업 예 산	1,238,900	1,294,000	△55,100	
		자 본 예 산	1,800	0	1,800	

8. 주요 사업현황

□ **안동시 청소년수련관**
- 위　　치 : 안동시 축제장길 42번지
- 부지면적 : 7,329㎡
- 건축면적 : 2,319.09㎡
- 규　　모 : 지하1층 지상3층
- 준 공 일 : 2001. 7.
- 주요시설 및 운영 : 교양취미교실, 청소년자원봉사, 방과 후 아카데미, 수영장, 체력단련장

△ 청소년수련관

□ **안동시 청소년수련원**
- 위　　치 : 안동시 남후면 아곡길 971
- 면　　적 : 187,789.5㎡
- 준 공 일 : 2012. 11.
- 생 활 관 : 196명(6인용 26실, 10인용 4실)
- 기타시설 : 강당, 식당, 미니체육활동장(족구, 농구), 서바이벌 게임장, 야영장, 축구장 등

△ 청소년수련원

□ **안동체육관**
- 위　　치 : 안동시 육사로 205번지
- 부지면적 : 33,206㎡
- 건축면적 : 8,038㎡
- 구　　조 : 철근콘크리트, 파이프 철골트러스
- 수용인원 : 6,209석
- 경기종목 : 핸드볼, 배구, 농구, 탁구, 검도, 유도, 씨름 등

△ 안동체육관

□ **안동볼링장**
- 위　　치 : 안동시 축제장길 66번지 (안동문화예술의 전당 지하 1층)
- 면　　적 : 1,969.34㎡
- 사업기간 : 2008년 ~ 2010년
- 시　　설 : 24레인, AMF사 설비기기

△ 안동볼링장

□ **학가산온천**
- 위　　치 : 안동시 학가산온천길 14번지
- 부지면적 : 20,575㎡
- 건축면적 : 4,916.16㎡
- 규　　모 : PIT1층 지상3층
- 구　　조 : 철근콘크리트
- 준 공 일 : 2008. 8.
- 락 카 수 : 1,203개
- 동시최대 수용인원 : 1,203명

△ 학가산온천

□ **낙동강생태학습관**

- 위　　치 : 안동시 남후면 풍산단호로 835-12
- 면　　적 : 21,733㎡
- 준 공 일 : 2010. 3.
- 전시시설 : 생태전시실, 영상실
- 기타시설 : 안전교육체험장, 옥상공원, 벽천, 산책로, 전망데크 등

△ 낙동강생태학습관

□ **마애솔숲문화공원 및 선사유적전시관**

- 위　　치 : 안동시 풍산읍 풍산단호로 388
- 건축면적 : 415.8㎡
- 부지면적 : 39,780㎡
- 준 공 일 : 2009. 11.
- 전시시설 : 전시실(3), 전시물 보호유리벽(1)
- 기타시설 : 광장 1개소 및 공원 등

△ 마애선사유적전시관

□ **단호샌드파크캠핑장**

- 위　　치 : 안동시 남후면 풍산단호로 835-35
- 공원면적 : 29,231㎡
- 도로면적 : 4,696㎡
- 준 공 일 : 2013. 10.
- 숙박시설 : 카라반 13대(8인용 1대, 6인 8대, 4인 4대), 글램핑장 2개동(4인용), 텐트야영장(8개소), 캠핑카야영장(2개소)
- 기타시설 : 다목적구장(1개소), 농구장(1개소), 트램펄린(1개소) 어린이놀이터(1개소), 화장실, 취사장 등

△ 단호샌드파크캠핑장

□ **백조공원 및 백조방사장**

【백조공원】

- 위　　치 : 안동시 남후면 무릉1길 20-47
- 면　　적 : 13,800㎡
- 준 공 일 : 2013. 10.
- 관람시설 : 생태연못, 백조체험장 등

【백조방사장】

- 위　　치 : 안동시 육사로 205
- 면　　적 : 2,850㎡
- 준 공 일 : 2010. 10.
- 관람시설 : 관리사무소, 생태연못, 백조 우리

△ 백조공원

□ **계명산자연휴양림**
- 위　　치 : 안동시 길안면 고란길 207-99번지
- 부지면적 : 250ha
- 사 업 비 : 4,539백만원
- 2001년 공사 1차 준공 개장
- 2002년 2차 준공 운영(복합산림휴양관)
- 숙박시설 총 29실, 야외데크 17면
- 회 의 실 : 2개소(대강당, 소강당)
- 기　　타 : 산책로, 등산로

△ 계명산자연휴양림

□ **안동하수처리장**
- 위　　치 : 안동시 앙실3길 21-20번지
- 부지면적 : 76,642㎡
- 처리용량 : 54,000톤/일
- 준 공 일 : 1999. 2.
- 공　　법 : 간헐포기접촉산화법
- 연계처리시설 : 축산폐수, 분뇨처리, 가축분뇨
- 중계펌프장 : 34개소

△ 안동하수처리장

□ **하수찌꺼기처리시설**
- 위　　치 : 안동시 앙실3길 21-20번지
  (안동하수처리장 내 하수찌꺼기 처리시설)
- 면　　적 : 1,254㎡
- 사업기간 : 2009년 ~ 2010년
- 처리용량 : 50톤/일 (25톤 2계열)
- 처리방시 : HSC 부숙화 공법

△ 하수찌꺼기처리시설

□ **풍산하수처리장**
- 위　　치 : 안동시 풍산읍 단호로 175번지
- 부지면적 : 7,488㎡
- 처리용량 : 4,000톤/일
- 준 공 일 : 2007. 12.
- 공　　법 : 간헐포기접촉산화법
- 중계펌프장 : 11개소

△ 풍산하수처리장

□ **풍산폐수처리장**
- 위　　치 : 안동시 풍산읍 산업단지길 77번지
- 부지면적 : 5,010㎡
- 준 공 일 : 2010. 8.
- 처리용량 : 3,000톤/일
- 처리방식
  - 폐수처리방식 : 미생물 담체 공법
  - 슬러지 처리방식 : 원심농축 . 탈수기

△ 풍산폐수처리장

□ **풍천하수처리장**
- 위　　치 : 안동시 풍천면 운골길 156
- 부지면적 : 32,375㎡
- 처리용량 : 9,000톤/일
- 준 공 일 : 2017. 6.
- 공　　법 : KSMBR(막공법)
- 중계펌프장 : 3개소

△ 풍천하수처리장

□ **상하수도 검침대행사업**
- 위　　치 : 안동시 육사로 203
- 사업내용 : 상하수도 검침, 사용료 고지서 전달 및 체납금 독려
- 전체 급수전 : 37,349전
- 상수도 : 36,722전
- 지하수 : 627전

△ 상하수도검침대행

□ **공영주차장 관리사업**
- 위　　치 : 안동시 육사로 203
- 노상주차장 : 28개 구획 308면
- 노외주차장 : 2개소 492면
  (옥동공영주차장 189면, 안동터미널공영주차장303면)
- 사업내용 : 주차관련 각종 민원수렴, 공영주차장 시설 및 요금 관리

△ 공영주차장 관리

□ **장사문화공원**
- 위　　치 : 안동시 풍천면 운골길 205
- 부지면적 : 31,108㎡
- 건물연면적 : 5,673㎡
- 준 공 일 : 2016. 7.
- 주요시설 : 화장시설(화장로 5기), 유족대기실, 사무실, 식당, 카페테리아, 매점, 유택동산 등

△ 장사문화공원

□ **교통약자이동지원사업**
- 위　　치 : 안동시 운동장길 53 시민운동장 내
- 운영시간 : 연중무휴 24시간
- 이용대상 : 장애등급 1~2급, 장기요양등급 1~3등급(65세 이상), 일시적으로 휠체어를 이용하는 시민(진단서 첨부)
- 브랜드 네임 : 부름콜
- 차량 운영대수 : 17대
- 차종 및 브랜드 : 올뉴카니발/기아 - 14대
  그랜드 스타렉스/현대 - 3대

△ 교통약자이동지원사업

제2장 2019년도
주요경영성과

1. 경영평가 결과
2. 사업분야별 성과
3. 핵심전략별 주요성과
4. 2019년도 경영총평

제 2 장 2019년도 주요 경영성과

1 경영평가 결과

2019년도 지방공기업 경영평가

○ 평가개요

- 평가기간 : 2019. 4월 ~ 6월
- 평가대상 : 지방공사·공단, 직영기업 241개
- 평가지표 : 5개 지표(10개 평가지표)
- 평가기관 : 행정안전부, 지방공기업평가원

○ 평가결과

- 평가등급 : 나 등급

(단위 : 점)

계(100)	리더십/전략(4)	경영시스템(9)	경영성과(45)	사회적 가치(36점)	정책준수(6)
87.35	3.40	7.79	38.87	32.38	4.91

2019년도 이사장 경영목표 이행실적평가

○ 평가개요

- 평가기간 : 2019. 6월 ~ 7월
- 평가대상 : 이사장 경영성과계약 명시된 경영목표 이행실적 평가
- 평가지표 : 경영목표 6개 항목(12개 평가지표)
- 평가방법 : 현지방문 및 서면평가
- 평가기관 : 안동시(위탁업무 부서장 7명)

○ 평가결과 : 다 등급 - 83.72점

2 사업분야별 성과

수입금 및 이용고객 (2019. 10. 31기준)

○ 청소년수련관팀

(단위 : 명/천원)

구 분	이용인원	수입금	비 고
계	**115,562**	**354,613**	
실내수영장	71,399	297,822	
정서함양장	8,471	6,440	
체력단련장	13,989	11,974	
정보관람실	8,880	-	
다목적집회장	931	1,408	
교양취미교실	5,332	1,950	
방과후아카데미	6,560	-	
공유재산임대료	-	-	
기타잡수입	-	35,019	그린카드 환급금

○ 청소년수련원팀

(단위 : 명/천원)

구 분	이용인원	수입금	비 고
청소년수련원팀	9,163	82,349	

○ 안동체육관팀

(단위 : 명/천원)

구 분	이용인원	수입금	비 고
계	184,884	769,917	
안동체육관	125,150	331,682	
안동볼링장	59,734	438,235	

○ 학가산온천팀

(단위 : 명/천원)

구 분	이용인원/건수	수입금	비 고
계	**-**	**1,884,223**	
입욕객	40,170	1,844,379	
회의실 사용	31	3,157	
공유재산 임대료	2	5,307	
기타 잡수입	-	31,380	

- 입욕객 현황

(단위 : 명/천원)

이 용 인 원											수입금	비 고
유 료										무료		
계	일반	주민	단체	경로	소인	유공자	회원	다복	그린			
415,326	8,616	165,128	1,731	138,131	5,984	974	61,149	5,955	27,658	-	1,844,379	

○ 단호휴양팀

(단위 : 명/천원)

구 분	이용인원	수입금	비 고
계	**102,350**	**179,965**	
단호샌드파크캠핑장	17,060	179,965	
낙동강생태학습관	6,947	-	
마애솔숲문화공원	7,646	-	
마애선사유적전시관	5,579	-	
백조공원	65,118	-	

○ 계명산휴양팀

(단위 : 명/천원)

구 분	계	입 장 료	숙 박 료	기타사용료	비 고
인 원	11,245	1,390	8,855	1,000	
수입금	132,096	1,055	128,685	2,356	

○ 주차검침사업소(주차)

(단위 : 대수/천원)

구 분		이용인원	수입금	비 고
계		**327,498**	**480,067**	
노상주차장		227,953	267,207	
노 외 주차장	옥동 공영주차장	25,661	16,381	
	안동터미널 공영주차장	73,884	196,479	

○ 장사공원팀

(단위 : 명/천원)

이용인원						수입금	비 고
계	관내	관외	개장유골	죽은태아	무료		
1,438	774	65	328	8	263	216,846	

○ 교통약자지원팀 (단위 : 명/천원)

구 분	이용인원	수입금	비 고
장애인콜택시	16,895	30,187	

⧉ 고객만족도

(단위 : 점)

구 분	연 도 별			전년대비 증감	비고
	'17년도	'18년도	'19년도		
계	86.7	86.1	88.4	2.3	
청소년수련관팀	89.3	86.7	86.7	-	
청소년수련원팀	-	-	95.1	-	
안동볼링장	75.5	84.4	88.7	4.3	
학가산온천팀	90.8	85.2	87.6	2.4	
단호휴양팀(캠핑장)	86.2	87.5	91.5	4.0	
계명산휴양팀	90.5	87.8	88.7	0.9	
장사공원팀	-	-	89.0	-	
교통약자지원팀	-	-	83.0	-	

⧉ 안전사고 [대인사고(10천원), 대물사고(500천원) 이상 기준]

(단위 : 건)

구 분	연 도 별			전년대비 증감	비고
	'17년도	'18년도	'19년도		
계	**2**	**1**	**3**	**2**	
청소년수련관팀	2	-	-	-	
청소년수련원팀	-	-	-	-	
주차검침사업소	-	-	-	-	
안동체육관팀	-	-	-	-	
학가산온천팀	-	-	3	3	
환경사업소	-	1	-	△1	
단호휴양팀	-	-	-	-	
계명산휴양팀	-	-	-	-	
장사공원팀	-	-	-	-	
교통약자지원팀	-	-	-	-	

3 핵심 전략별 주요성과

시민을 위한 지방공기업 역할 수행

◩ 친절과 만족을 선사하는 감동경영
- 친절과 최상의 서비스 제공을 위한 직원교육 생활화
- 지역사회 일자리 창출을 위한 업무협약 체결 : 경북안동지역자활센터
- 독립유공자 후손 주거환경 개선을 위한 재능기부 활동 실시
- 수도검침 독거노인 안전지킴이 업무협약 체결 : 안동자원봉사센터
- 지역 농산물 구매 및 기부를 통한 지역농가 지원
- 우체국과 업무협약으로 추억을 배달하는 느린 우체통 운영

◩ 창조와 혁신을 선도하는 미래경영
- 행정안전부 주관 지방공기업 경영평가 : 우수(3년 연속)
- 공공폐수처리시설 운영관리 실태평가 : 최우수(2년 연속)
- 가축분뇨처리시설 기술진단 운영관리 평가 : 최우수
- 민·관 공동기술개발 및 특허사용 전용실시권 계약체결
- 풍산하수처리장 증설 및 옥동공영주차장 증축공사 시행

◩ 소통과 배려가 넘치는 화합경영
- CEO와 대화의 날 운영으로 소통활성화 추진
- 조직활성화 워크숍, 공단의 날 운영 등 직원 화합 프로그램 운영
- 합리적인 노사관계를 위한 노사정 협의회 활성화 : 분기별

◩ 원칙과 예방을 중시하는 안전경영
- 부서별 업무매뉴얼 점검 및 개정을 통한 업무 효율성 향상
- 체계적인 시설물 관리를 위한 장비 이력 시스템 구축
- 부서별 교차점검 및 외부전문가 참여 시설물 합동 점검 실시

◩ 청렴과 신뢰를 구현하는 윤리경영
- 인권경영위원회 운영 및 인권 경영 헌장 선포
- 4대 폭력(성희롱·성매매·성폭력·가정폭력) 예방교육 실시
- 청렴한 공직사회 조성을 위한 부패방지 및 청렴교육 실시

청소년수련관팀 운영(10월 말 기준)

◩ 청소년운영위원회 운영 등 적극적인 청소년활동 지원
◩ 국가인증 프로그램 4종 획득 및 운영
◩ 다양한 교양.취미교실 운영 : 33과목, 3,500명
◩ 사회적 약자 지원 : 방과후아카데미 등 운영
◩ 고객위주의 수영장 및 헬스장 운영 : 71,399명 / 13,989명
◩ 정서함양장 및 다목적집회장 대관 : 96건 / 56건
◩ 19년도 안전사고 발생률 : 0건

청소년수련원팀 운영(10월 말 기준)

◩ 고객 편의시설 개선을 위한 시설비 투자
- 야외수련활동 편의를 위한 흙먼지 털이기와 해충기피제 자동분사기 설치
- 수련원 이용고객과 지역주민을 위한 전기차량 충전기 설치
- 수련활동장 분위기 조성과 고객 만족도 향상을 위한 가로등용 배너 설치
- 수련원 북단 인근농가(하우스)측 거름산 차단벽(사철나무80m) 설치

◩ 구조물의 안전성 확보를 위한 시설비 투자
- 수련원 생활관 뒤편 부분침하 방지를 위한 시설보강(배수로, 옹벽설치, 노면포장)
- 생활관 식당, 강당, 옥탑, 생활관 옥상, 오수처리시설 옥상 등 바닥방수

◩ 안전사고 예방을 위한 시설비 투자
- 생태습지관찰장 로프펜스 보강 및 수영 및 낚시금지 표찰 설치
- 축구장 천연잔디 유지보수(배토, 평탄작업, 잔디깍기)
- 에너지절약을 위한 주차장 전등 2개 회로분리 실시
- 생활관 옥상 출입문 개선(평상시 잠금상태, 화재시 개방)

◩ 수련활동장 환경개선을 위한 시설비 투자
- 서바이벌장 교육장 안전전망대 설치 및 방송시설 보강
- 미니 체육 활동장 설치(650㎡) 및 비가림 시설 및 안전펜스 설치
- 미니 체육 활동장 야간시간에 수련활동 가능토록 조명시설 추가설치

◩ 생활관 시설개선
- 쾌적한 실내 수련활동을 위한 생활관 소독, 바닥왁스작업, 외벽유리창 청소
- 객실 냉 난방설비 보수 및 화장실, 샤워실 정비용 수전설치

안동체육관팀 운영(10월 말 기준)

- ◩ 안동체육관 전년대비 사업수입 및 이용고객 40%상승
- ◩ 각종 전국규모 체육행사를 통한 지역경기 활성화 기여
- ◩ 1층 로비개방으로 열린 체육관 육성
- ◩ 동문광장을 활용한 각종 지역행사 지원
- ◩ 보조경기장 상시개방을 통한 생활체육인구 저변확대 기여
- ◩ 매월 고객간담회 개최로 고객 알권리 강화 및 각종 민원해결로 열린경영 실현
- ◩ 안동볼링장 각종 전국대회 유치를 통한 지역경기 활성화 기여
- ◩ 볼링장 무료강습을 통한 볼링인구 저변확대 기여
- ◩ 학교체육과 연계한 다양한 프로그램 개발 및 운영
- ◩ 장애인 및 국가유공자 할인혜택 적용으로 사회적 가치 실현
- ◩ 장애인 기관과 업무 협약을 통한 사회적 약자 대상 프로그램 운영

학가산온천팀 운영(10월 말 기준)

◩ 고객감동 경영

- 차량 비포서비스행사 개최 - 1회/28대 실시
- 1층 로비 서예, 그림, 사진 등 연중 전시
- 고객감사 음악회 개최 - 2회/년 실시
- 주차장 유휴부지 꽃길 조성 - 해바라기, 코스모스 등
- 온천 주출입구 3개소 초화박스 설치 - 란타나, 메리골드 등

◩ 미래창조 및 신뢰청렴 경영

- 종합 운영 매뉴얼 게시판 설치를 통한 업무 매뉴얼 체계화
- 매월 자체 직원 직무교육을 통한 직원 역량강화
- 고객소리함의 적극적 활용을 통한 고객소통 확대

◩ 소통안전 경영

- 대한적십자사 주관 전 직원 심폐소생술 및 응급처치 교육 - 2회/년 실시
- 보일러 2대 교체 - 강철관류증기 1.5t/h 2대
- 여과기 유지보수 및 여과사 교체 - 3회/년 실시
- 온천공(3호공) 철거 및 설치 외 9건(도시디자인과)

단호휴양팀 운영(10월 말 기준)

◩ 단호샌드파크캠핑장
- 단호캠핑장 일산화탄소 경보기 설치
- 단호캠핑장 침구류 구입
- 단호캠핑장 홍보용 우편물 발송
- 단호캠핑장 성수기 물놀이장 운영 및 낙동강변 모래걷기체험장 운영
- 단호캠핑장 LED등기구 교체 실시
- 단호캠핑장 카라반 바닥난방 보수공사 실시

◩ 낙동강생태학습관, 마애선사유적전시관, 마애솔숲공원
- 마애전시관 LED 전등 교체
- 생태학습관 전시관 조형물, 영상설비 수리 및 옥상데크 수리

◩ 백조공원
- 백조개체수 : 총54마리
  (혹고니24, 흑고니 7, 원앙 6, 거위 2, 청둥오리 8, 러너덕 4, 기러기 3)
- 어린이집 및 유치원 대상으로 먹이 주기 체험 실시(29개 기관, 447명)
- 백조 개체수 조정을 위하여 백조 기증(10마리)
  『경주버드파크(2마리), 광주우치동물원(4마리), 제주화조원(2마리)』
- 백조공원 백조 건강검진 실시

계명산휴양팀(10월 말 기준)

◩ 휴양림 운영현황 : 이용인원 및 수입금 - 11,245명 / 132,096천원

◩ 성수기 다양한 프로그램 운영 : 2019. 7. 8. ~ 8. 25.
- 야외 물놀이장, 만들기 체험, 음악회, 캠핑축제

◩ 산림청 통합플랫폼 '숲나들e' 구축·오픈 : 2019. 10. 22.

◩ 이용객 안전과 편의증진을 위한 시설·환경 개선
- 물놀이장 노후데크 교체, 노후화장실 리모델링, 개별난방 전환공사 등
- 놀이 및 체육 시설 설치 : 족구장, 트램펄린

◩ 비수기 휴양림 운영활성화를 위한 조례개정(11.08.)
- 숙박시설 비수기 주말요금 신설
- 국가유공자, 장애인, 다자녀, 안동시민 숙박시설 요금감면

환경사업소 운영(10월 말 기준)

◩ 안정적 하수처리장 운영으로 완벽한 수질관리 체계 확보

- 풍산하수처리장 증설(1,000톤) 완료에 따른 안정적인 수처리환경 조성
- 환경에너지종합타운 폐수 유입을 대비한 안정적인 수처리 환경 조성
- 안동하수 유역청별 우수기관 선정(환경부 운영관리 실태평가)
- 안동가축분뇨 최우수시설 선정(한국환경공단 기술진단 완료시설 운영관리평가)
- 풍산폐수 최우수처리시설 선정(환경부 운영관리 실태평가, 3년 연속 수상)

◩ 중소기업과 특허권 계약체결로 상생협업체계 구축

- ㈜제이에스엔지니어링과 수중펌프 특허건에 대한 전용실시권 계약체결
- 2019 ~ 2022년 3년간 50억원 매출 예상(특허사용료 1억 5천만원 수익 창출)

◩ 예산절감 실적

- 안동하수 태양광발전설비 637kW설치로 기간발전량 789,698kwh 발전으로 전기사용량 감소(2018. 11. ~ 2019. 9.)
- 안동하수 전력거래시장 참여로 12,323천원 수익 발생(2018. 11. ~ 2019. 6.)
- 안동하수 부숙화시설 바이오가스사용으로 가스비 231,102천원 절감 (2018. 10. ~ 2019. 9.)
- 안동하수 유입동 공압용 터보브로워 개선에 따른 전력비 12,770천원 절감 (2019. 3. 개선)
- 풍산하수 원심탈수기 폴리머 공급설비 자체수선 17,130천원 절감 (2019. 9. 2. ~ 9. 26.)
- 풍산폐수 유입수 수질개선에 따른 가압부상설비 운영 중지로 15,000천원 절감(2019. 7. ~ 12.)
- 풍천하수 분리막 계내 세정작업 월 2회 작업에 따른 계외 세정작업 1회 감소로 30,000천원 절감 (2019. 6. ~ 10.)
- 환경사업소 장비이력전산화 및 설비예방정비에 따른 25,000천원 절감 (2019. 1. ~ 2019. 10.)

환경사업소 운영(10월 말 기준)

◩ 수처리시설의 적절한 개선을 통한 안정적인 수처리 환경조성

- 안동하수 유입펌프 교체공사 외 8건 1,271백만원(市 상하수도예산 공사)
- 안동하수 중계펌프장 노후된 PLC 교체공사 외 5건 125백만원(자체 개선공사)
- 풍산하수 9월 증설공사 준공 7,760백만원(市 상하수도예산 공사)
- 풍산폐수 원심탈수기 #B 오버홀 외 3건 26,000천원(市 투자유치과예산 공사)

주차검침사업소 운영(10월 말 기준)

◩ 터미널공영주차장 정기권 고객 유치 및 운영 안정화로 경영수지 개선

◩ 중앙신시장 공영주차장 수탁에 따른 재래시장 주차질서 확립

◩ 옥동공영주차장 증축 공사로 도심지 주차 공간 확대

◩ 주차시설 유지보수로 안전사고 예방 및 고객편의 증대

- 노상주차장 노후 주차선 도색작업
- 노외주차장 시설물 정비 및 안전점검으로 안전사고 예방

◩ 노상주차장 14개 구역 민간위탁 실시로 효율적인 주차장 관리

◩ 설·추석명절연휴 주차장 무료개방으로 귀성객 및 시민들의 주차편의 제공

◩ 검침일정 준수에 따른 정확한 검침으로 고객신뢰 향상

◩ 상·하수도 체납요금 징수활동 강화로 체납요금 감소 기여

◩ 검침원 취약계층 지원 서비스 실시 : 16명

장사공원팀 운영(10월 말 기준)

◩ 인근 마을 주민 수익 사업 지원 : 부대시설 임대 및 풀베기 용역
◩ 인근 마을 주민과 긴밀한 업무협조를 위한 주민간담회 실시
◩ 유족 볼거리 제공 및 심신 안정을 위한 공원화 조성
◩ 화장업무 효율성 증대를 위한 시설 개선 실시
- 화장로 여과집진기 백필터 교체
- 화장로 유지관리 전문 업체를 통한 화장로 정비 점검 실시

◩ 시설 벤치마킹을 위한 장사시설 견학 실시(대구 외 4개소)
◩ 효율적 화장 운영을 위한 화장 프로세스 개선 실시
- 오전 2회차 운영에서 오전 3회차 운영으로 1회차 증회 운영

◩ 깨끗하고 쾌적한 환경제공을 위한 환경정비 실시
- 측백나무 외 14그루 고사목 제거 및 공원 내 산골시설 환경정비
- 정기적 화장로 청소 및 수골실 환경정비

◩ 매월 자체 직무 및 친절 교육을 통한 고객 서비스 역량 강화
◩ 운영 매뉴얼 게시판 설치를 통한 업무 매뉴얼 체계화

교통약자지원팀 운영(10월 말 기준)

◩ 경상북도광역이동센터 통합에 따른 고객민원 조기 안정화
◩ 장애인의 날 무료 운행으로 고객 감동 실현 : 무료이용 48건
◩ 특별교통수단 차량 증차 1대 : 2019. 11. 6.(2020. 1. 1. 운행 예정)
◩ 고객감동 실현을 위한 선진시설 벤치마킹 실시 : 6개 기관 방문
◩ 이용객 확보를 위한 다양한 홍보활동
- 행사장 방문 자원봉사 및 홍보 : 대보름 윷놀이, 삼겹살 데이 참여
- 요양원 방문 홍보 : 복지관 및 요양원 방문, 장기요양 이용객 홍보
- 주민센터 방문 홍보 : 이용신청서, 홍보 전단지 배부

◩ 안전운행을 위한 차량 관리 철저
- 운행 전후 매일 차량 점검 실시 및 분기별 차량 정밀점검 실시
- 장마철, 동절기 차량 특별 점검 실시 및 조치

◩ 1:1 맞춤형 고객관리를 통한 고객 만족 증대
- 오지 및 장거리 이용객 1:1 방문 민원처리로 고객 만족도 증대

4 2019년도 경영총평

경영지원실

안동시시설관리공단은 시민 참여 활성화를 통해 시민 중심 경영을 실천하고, 맞춤형 서비스 제공으로 시민들의 삶의 질을 향상시키기 위하여 노력하였음. 시민의견을 반영한 고객서비스 헌장 및 이행기준 개정, 스킨십 데이 개최를 통한 시민 소통의 장 마련, 고객참여예산제도의 시범 도입 등 시민들의 의견을 적극적으로 반영하기 위하여 다양한 시도를 하였음.

시민들의 알 권리 실현을 위하여 공단 소식지를 발행하였으며, 홈페이지 개편 및 통합예약 시스템 구축을 통하여 시민 편익증대를 위해 노력하였음. 또한, 각종 체육대회 및 지역 문화행사를 위한 시설 개방 및 업무지원, 행복누리 봉사단 봉사활동 전개, 불우이웃 성금모금, 중소기업제품 및 중증장애인 생산품 우선 구매 등 다양한 지역사회 공헌활동을 실시함으로써 공공성 증진 및 사회적 가치 실현을 위해 노력하고 있음.

효율적인 업무 프로세스 개선과 체계적인 시설물 관리를 통해 전문적인 서비스와 쾌적한 환경을 제공하고자 하였음. 뿐만 아니라 NSC 기반 블라인드 채용을 통해 공정하고 직무능력 중심의 채용절차를 구축하였으며, 임금피크제 추진에 따라 청년일자리를 창출하는 등 정부정책을 충실히 이행하였음. 주 52시간 근로시간 단축제도 시행, 육아기 근로시간 단축, 가족돌봄휴가제도 등 근로문화 개선을 위하여 다양한 일과 생활의 균형을 위한 다양한 제도를 시행하고 있음.

또한 지방공기업 평가 결과 2년 연속 우수기관으로 선정되었으며, 고객과 지역에 최상의 가치를 제공하는 지방공기업으로 거듭나기 위하여 전 직원이 끊임없이 노력하고 있음.

청 소 년 수 련 관 팀

청소년운영위원회 육성, 댄스, 과학 등 동아리 활동지원과 수련활동 인증 프로그램 운영을 통하여 건전한 청소년 인성함양을 도모하고, 연중 다양한 교양취미교실 운영을 통하여 청소년 및 일반시민들의 여가활동 공간을 마련하였음.

또한 주말 무료영화 상영, 동화랑 요리랑 프로그램, 스토리가 있는 가족요리, 청소년 문화교류캠프 등 다채로운 프로그램 운영을 통하여 건전한 청소년 인성함양을 도모하고 있음.

실내 수영장은 계절별 변화된 강습프로그램 운영과 방학특강 운영, 아쿠아로빅 무료 강습으로 청소년 및 시민 건강증진에 크게 기여하고 있으며, 특히 안전근무자 배치, 단체 입장 시 안전요원 동반입장 등 고객의 안전을 최우선으로 운영 중에 있음.

사회적 약자를 위하여 소외계층 자녀를 대상으로 운영 중인 방과후아카데미 사업은 적극적인 관심과 지원으로 청소년들의 자율적인 성장을 돕고, 교육불균형 해소에 앞장서고 있음.

또한 올해 7월부터 10월까지 4개월간 약 7억원의 예산을 투입해 내진보강 공사를 실시 하였으며, 내진성능개선 공사 이외에 이용고객 안전확보 및 범죄예방을 위한 사각지대 CCTV추가 설치, 노후된 체력단련장 샤워실 보수와 내부도색 등 편의시설 개선을 위한 공사도 시행하였으며, 매월 주기적인 내·외부 대청소를 실시하여 고객들에게 안전하고 쾌적한 시설을 제공하였음.

청소년수련관의 10월 말까지 이용 고객은 115,562명, 이용 수입은 354,613천원임.

청소년수련원팀

안동시 청소년수련원은 2018년 여성가족부 주관 청소년수련시설 종합평가에서 최우수등급을 획득하였으며, 경북지역 내 최다 국가인증프로그램 보유기관으로 주변 수련원과의 경쟁력 강화에 노력하고 있음. 특히 금년도엔 전국우수 국가인증수련활동에 선정되는 등 실력있는 수련원으로 인정받아 내실을 기하고 있음.

2019년엔 85,000천원의 수익이 예상되며, 전년대비 15%이상의 이용실적이 상향되었음. 프로그램의 질적 향상과 수련원 규모에 맞는 적극적인 맞춤형 홍보로 종교단체, 교육지원청 등 소규모 단체를 다수 유치하였으며 사후 SNS를 통한 고객관리에도 노력하여 재방문율을 높이고 있음.

또한 안전사고 예방을 위하여 재난유형별 매뉴얼정비, 수련활동 입소시 재난교육, 매월 직무교육과 연1회 유관기관 합동훈련을 통한 재난 대처능력을 향상시키고 있으며, 일/월간 체계적인 점검과 시설물 개보수를 통하여 안전사고 예방에 적극적으로 대처하였음.

2020년도엔 안동시청소년수련원으로 명칭변경하여 공공성을 강화하고 고객신뢰를 확보하겠으며, 안동시 지역유산을 접목시킨 다채로운 프로그램의 개발로 안동의 많은 문화유산과 관광자원을 널리 알리는데도 노력하겠음.

또한 비수기 활성화 추진을 위하여 축구장 이용활성화, 동절기 신규 맞춤형 프로그램 개발 등으로 내실있는 수련원 운영에 힘쓰겠음.

안 동 체 육 관 팀

안동체육관팀은 2019년도 열린 경영이라는 마인드로 새로 취임한 이사장님의 경영방침 첫 번째, 감동경영을 실현하기 위하여 고객만족을 위해 최선을 다한 한해였음.

안동체육관은 안동시내 중심에 위치하고 있으며, 낙동강과 어우러진 천혜의 조망권을 바탕으로 많은 체육행사와 문화행사가 개최되고 있음. 특히 2019년에는 대통령배 전국 복싱대회, 하회탈컵 전국 배드민턴 대회, 탁구, 배구, 농구, 핸드볼 등의 각종 전국대회가 개최 되었고, 각종 집회행사로는 천주교 안동교구 50주년 기념행사, 6,500명, 중소기업 융합박람회 3,000명, 보육교사 단합대회 6,000명 등 대규모 행사들이 개최되면서 안동을 찾는 선수 및 행사참가 인원들이 안동 관광과 함께 지역경기 활성화에 많은 도움을 주고 있음.

또한 안동체육관 보조경기장은 상시 개방을 통해 탁구, 배구, 농구, 장애인 배드민턴, 장애인 탁구 등 생활체육 활성화에 많은 도움을 주고 있으며, 보조경기장 사용자들과 정기적 간담회를 통하여 각종 민원해결을 위해 노력한 결과 2019년 안동체육관은 민원 제로를 달성하였음.

체육관의 2019년 노력결과 사업수입은 331,682으로 전년대비 29.5% 상승하였고, 이용인원은 125,150으로 0.7% 감소하였음.

안동체육관팀에서 운영하는 국제규격 규모의 안동볼링장은 전국 최고의 시설 명성에 걸 맞는 각종 전국규모의 대회가 개최되었으며, 문화관광부 장관기 학생 볼링대회는 15일간 개최되며, 안동을 찾은 학생 선수들과 학부형들이 지역경기 활성화에 많은 도움이 되었음.

안동볼링장에서는 금년 다양한 자체 프로그램을 개발하여 운영하였으며, 학교체육관 연계한 프로그램, 오전시간 시민대상 무료강습, 장애인 단체와의 협약을 통한 강습프로그램 등을 운영하였다. 특히 국가유공자와 장애인은 시설 사용료를 기존 20%에서 50% 확대 적용하여 운영함으로 공공기관으로서 사회적 책임 수행을 위해서도 노력하였다.

안동볼링장은 금년 경기침체에 따른 이용인원 감소에 따라 사업수입은 438,235원으로 전년대비 10% 감소하였고, 이용인원은 59,734명으로 12%감소 게임 수는 180,898게임으로 8.1% 감소하였음.

향후 적극적 홍보마케팅과 다양한 프로그램 운영을 통하여 볼링장 활성화를 위해 더욱 노력하겠음.

학가산온천팀

학가산온천은 2019년 10월 기준 전년 동기간 대비 이용객 28,758명(7.4%), 이용수익 91,757천원(5%)이 증가하며 금년에도 온천장을 이용해주시는 고객을 위해 최고의 입욕서비스를 제공하였음.

다만, 개장 12년차에 따른 시설물 노후화가 가속화되면서 수선유지비 및 공공요금 사용료 증가로 전반적인 지출이 증가한 부분이 있음.

시설물 관리를 위해서 관류보일러(1.5t/h) 2대 교체, 매표소 매표대 보수, GHP 냉난방설비 보수, 방송시설 교체, 탕내 각종 노후 시설물 교체, 여과사 교체 및 정비공사(3회), 유량조정조 펌프 등 다수의 시설물을 교체 및 보수하며 쾌적한 입욕환경 조성과 안전성 강화를 위해 노력하였음.

고객만족도 제고를 위해서 차량 비포서비스 행사 개최(상반기), 1층 로비 서예, 그림, 사진 연중 전시, 고객감사 음악회(2회/년) 개최, 주차장 유휴부지 꽃길 조성, 연말 맞이 전시회 개최 등 온천을 찾는 이용객에게 감사의 마음을 전하고, 문화온천의 브랜드를 강화하였음.

또한, 이용객 편의제공을 위해 고객소리함(연중) 활용 및 고객모니터단과 입점업체 대표자 간담회(1회/반기) 실시하여 다양한 의견을 청취하였고, 직원들의 친절 및 안전교육 강화를 위해 직무교육(1회/월), 소방안전 및 응급처치 대처요령 교육(2회/년) 등을 실시하여 고객 서비스 질 향상에 최선을 다하였음.

이러한 노력의 결과로, 2019년도 행정안전부 주관 고객만족도 조사에서 87.6점을 획득하며 전년대비 2.4점 증가하는 쾌거를 달성함.

앞으로도 고객이 먼저 찾는 온천이 될 수 있도록 최선의 노력을 다하겠음.

단 호 휴 양 팀

【낙동강생태학습관】

낙동강을 중심으로 자연적으로 생성된 습지의 중요성과 보전방법의 실천을 전시공간을 통해 체험하고 배울수 있는 공간으로 금년도관람객은 6,947명이었음.

낙동강생태학습관 2층 재난안전교육 체험실운영을 통한 관람객 증가 및 단호샌드파크 캠핑장 성수기 이용객 체험실 운영, 노후된 시설물의 보수 등으로 운영 활성화를 도모하였음.

【단호샌드파크캠핑장】

낙동강백사장과 수려한 자연환경을 무대로 조성한 휴양지로서 2014년 5월에 개장하여 많은 이용객으로부터 사랑을 받는 휴양시설로 자리매김하고 있으며, 안동지역의 캠핑문화 저변확대 및 지역경제 활성화에 기여하였음.

겨울철 미세먼지 및 혹한 그리고 하절기 폭염등으로 운영 환경이 어려운 가운데에서도 시설개선과 친절하고 깨끗한 캠핑장 운영에 노력하여 전년 대비 수입금이 4.7% 증가하였음. 10월 말까지 운영실적은 이용객 17,060명, 수입금 179,965천원임.

【마애선사유적전시관, 마애솔숲문화공원】

마애선사유적전시관은 선사시대유물 총38점 전시로 안동 지역의 구석기시대 문화상을 볼 수 있는 중요한 역할을 수행하고 있음.

마애솔숲문화공원은 천혜의 절경으로 연간 10,000명 이상이 찾는 곳이며 시민들의 휴식공간 제공 및 청소년들에게는 자연학습과 야외활동을 체험하는 공간으로 자리 매김 하였음.

【백조공원】

국내 유일의 백조공원은 백조와 각종물새 54마리(혹고니24, 흑고니7 등)를 사육관리하고 있으며 현재 강변 방사장에 16마리를 방사하여 시민들에게 볼거리를 제공하였으며 특히 안동시에서 조성한 핑크뮬리화단 방문과 연계하여 많은 방문객이 강변방사장을 찾았음.

백조공원의 개체조절과 운영내실화를 위하여 백조 기증 및 교환을 하여 개체수를 적절히 유지 및 물새종류의 다양한 개체를 도입하여 볼거리제공과 안동시의 생태환경도시 이미지 제고와 관광인프라 구축에 기여하기 위해 노력하고 있음.

계 명 산 휴 양 팀

휴양림은 이용고객의 안전과 편의증진을 위해 시설·환경 개선에 많은 노력을 하였음. 5~6월에는 야외물놀이장 노후 데크 교체, 노후 지붕재 교체, 객실 노후 화장실 리모델링 공사를 완료하였으며 족구장, 트램펄린을 설치하여 가족·단체 고객에게 즐길거리를 제공하였음.

10~11월에는 진입도로 낙석 위험구간 개비온 설치, 아스콘 포장공사를 완료하였고 현재에는 야영장 활성화를 위한 위생·안전 시설 개선공사, 산림휴양관 공용화장실 리모델링, 생태숲 진입도로 개선공사가 진행중에 있음.

이와같이 2019년에는 많은 공사가 있었으며, 공사 기간동안 객실 제한 운영으로 수입금 및 이용인원이 전년대비 32,000천원(△20%), 3,500명(△24%) 감소하였음.(10.31.기준)

이는 일시적인 현상이며 오히려 10월 22일 산림청 통합플랫폼 '숲나들e'로 홈페이지를 이전·오픈한 뒤에는 객실 가동률 및 수입금이 소폭 증가하고 있음.

또한, 11월 8일 조례개정으로 비수기 주말요금 신설(기존대비 약20%감소) 및 숙박요금 감면(국가유공자, 장애인, 다자녀, 안동시민)으로 객실 가동률 및 수입금이 증가하고 있는 추세임.

뿐만아니라 겨울철 가동률을 높이기 위하여 사계절 이용이 가능한 바비큐 시설이 시범 운영(숲속의 집) 될 예정이며 그 결과에 따라 점차적으로 확대·개선해 나가도록 하겠음.

앞으로도 고객의 안전하고 편안한 휴양을 위하여 지속적인 시설개선과 친절한 서비스로 고객이 다시 찾고 싶은 휴양림이 되도록 휴양림 전 직원이 한마음으로 노력하겠음.

환 경 사 업 소

안동하수 유역청별 우수기관 선정(환경부 운영관리 실태평가), 안동가축분뇨 최우수시설 선정(한국환경공단 기술진단 완료시설 운영관리평가), 풍산폐수 최우수처리시설 선정(환경부 운영관리 실태평가, 3년 연속 수상)으로 안동시에서 발생되는 하.폐수를 효율적이고 안정적으로 처리함을 입증함.

지역 중소기업과의 상생협업체계 구축의 일환으로 ㈜제이에스엔지니어링과 수중펌프 특허권에 대한 '민·관 공동기술 개발사업을 통한 공공기반시설 제품 개선 업무협약(MOU)'을 시행한데 이어 전용실시권 계약을 체결함.

환경사업소에서는 정확하고 안정적인 방류수질 확보를 위하여 『물환경보전법』에 따라 수질 TMS설치 사업장 운영관리기준 강화 운영방법개선, 담당자 전문교육 실시 등의 자체대응방안을 마련하여급변하는 환경정책에 대비하기 위해 적극 노력하고 있음.

또한 지속적인 시설개선을 통한 운영 안정성 확보로 환경부의 강화된 기준에 부합하는 방류수질을 상시 유지하고 있으며 주무부서와의 긴밀한 협조를 통한 시설물 개선사업의 적기 실시로 더욱더 체계적이고 정확한 수질관리와 함께 각종 위기상황시 신속한 대처가 가능토록 하였음.

안동하수 유입펌프 교체공사, 풍산하수 증설공사 준공, 풍산폐수 원심탈수기 #B 오버홀 공사 등 수처리시설 안전성 강화를 위한 체계적 개·보수를 통해 처리장의 효율적 경영에 이바지함.

안동하수처리장 운영중 발생비용이 많은 동력비(전기,가스)를 절감하기 위하여, 태양광 발전사업(637.86KW)을 통한 태양광 점유율 6.6% 달성과 자체 소화조 내 바이오 가스를 재활용하여 연 243,688천원을 절감하는 등 온실가스 감축정책에 적극 동참하고 있음.

풍산하수처리장은 2019년 9월에 증설사업(1,000톤)이 준공됨에 따라 안정적인 수처리환경 조성함.

풍천하수처리장은 경북도청 신도시지역 인구 유입 및 환경에너지종합타운 준공에 따라 2단계 증설공사 시 악취기술진단에 따른 탈취시설 대수선 및 수처리 시설 보완을 통하여 하수처리장 운영의 효율성을 제고할 계획임.

주차검침사업소

안동시 상·하수도 공급 가구는 도청소재지 및 검침구역 확대에 따라 2019년 10월 기준 검침전수는 36,349전으로 작년 대비 665전 증가하였음. 과다한 전수에도 불구, 합리적인 전수 배분과 직원들의 노력 하에 검침일정 준수에 따른 정확한 검침으로 공단 신뢰 구축에 기여하였음.

2019년 검침원을 대상으로 독거노인 안전 확인 서비스를 실시하고 있으며, 6월 안동 자원봉사센터와 업무협약을 체결, 2019년 따뜻한 '사랑 잇기' 안전 확인 대상 대기자중 16명을 선정하여 사회적 약자를 위한 봉사활동을 꾸준히 실시하고 있음.

공영주차장은 노상주차장 23개소 254면, 옥동공영주차장 1개소 189면을 운영하고 있던 중, 2017년 7월 31일 신규 사업으로 안동터미널공영주차장 1개소 304면을 추가 수탁하여 운영하고 있으며, 2019년 중앙신시장 공영주차장을 추가 수탁하여 총 30개 구획 800면을 운영하고 있음. 2019년 4월 안동지역 자활센터와 업무협약을 체결, 효율적인 주차장 운영 및 지역민 일자리 창출에 기여하였음.

옥동주차장은 주변상가활성화에 따른 주차장 이용증가로 주차공간 부족문제 해결 및 경영성과 증대를 위하여 2019년 증축공사를 실시, 2020년 주차난 해소 및 경영 수익증대를 기대하고 있음. 또한 주차장 이용관련 안전사고 예방 및 고객편의를 위해 노상주차장 노후 주차선 도색 및 노외주차장 시설물 점검을 실시, 고객 편의 제공을 위해 옥동주차장에 주차구역 표시 안내판을 부착하였고, 경영수지 개선을 위해 통합주차관리시스템을 도입하여 주차장간 미·체납 요금을 효율적으로 부과할 수 있는 체계를 구축하였으며, 설·추석 연휴기간 공단에서 운영하는 공영주차장을 전면 무료 운영하여 귀성객 및 시민들의 즐거운 명절보내기에 일조하고 주차편의를 제공하였음. 스마트폰을 이용한 정확한 주차요금 정산으로 고객신뢰를 확보하였으며, 고객친절서비스 강화, 시내 주차난 해소, 관광객 길안내 등 공익적 기능 강화에 노력하였음.

장 사 공 원 팀

장사문화공원은 올 한해 유족분들에게 더욱 더 친절한 곳으로 거듭나고자 각고의 노력을 하였음. 매월 직무 및 친절 교육을 통해 고객 서비스 역량을 강화하였음. 친절에 대한 상식을 몸으로 체득하여 실 업무에서 발휘될 수 있도록 친절 교육을 강화하였음. 이에 민원이 단 한건도 발생하지 않았음.

관내 화장수요를 충족하고자 2월 1일자로 오전회차 1회차를 증회하여 운영하였음. 앞으로도 화장수요 예측을 통해 탄력적으로 운영해 나가겠음.

선진 화장시설 벤치마킹을 통해 시설 운영 개선점을 찾고자 견학을 실시하였음. 대구 외 4개소의 장사시설을 견학하였으며, 우리 시설과의 비교를 통해 더 나은 점은 발전시키고 부족한 부분은 개선해나가겠음.

인근 마을 주민의 수익사업 지원을 위해 공유재산 임대, 풀베기 작업등을 시행하였으며, 앞으로도 인근 마을 주민과의 소통을 통해 상생의 화장문화를 만들어 가도록 하겠음.

이러한 성과들을 바탕으로 2020년에는 더욱 더 친절한 장사문화공원으로 거듭나겠으며, 2020년 윤달 운영기간에 전 직원의 역량을 집중하여 서비스할 것임.

교통약자지원팀

2018년 7월 1일부로 경상북도광역이동지원센터(부름콜)로 상담업무가 이관됨으로써 전화연결 지연과 상담원들의 안동 지리 미숙지에 따른 업무미숙으로 통합 초기 많은 민원이 발생하였지만, 2019년 교통약자지원팀 직원들의 이용고객 인식개선 노력과 한층 강화된 고객 서비스 제공으로 통합운영이 조기에 안정화되는데 기여하였음.

"고객을 가족처럼!" 이라는 교통약자지원팀 슬로건에 부합하게 이용고객의 친절응대와 안전운행에 가장 중점을 두어 운영 중이며, 정기적 차량점검과 친절교육을 통해 2019년 단 한건의 안전사고도 발생하지 않았으며, 이용객에게 친절하고 안전한 교통수단이라는 인식을 심어주었음. 특히, 고객민원 발생 시 현장을 찾아가는 민원 서비스 제공으로 고객 불편사항을 즉각 해결하려고 노력했으며, 행정기관과 업무협력을 통해 고객 자택 진입로 확장 및 우회 도로 신설, 휠체어 이동통로 설치 등의 업무 성과를 이루었음.

이용객 확보를 위한 노력으로 행사장 및 요양원, 주민센터 방문등을 통한 다양한 홍보활동을 실시하였음. 또한 직원 모두는 봉사하는 마음자세로 1:1 맞춤형 고객관리를 통해 신속한 민원처리와 고객 만족도 증대에 기여하였음.

제3장 2020년도
경영여건 및 전략목표

1. 2020년도 경영여건
2. 2020년도 4대 전략목표
3. 2020년도 도전목표
   가. 고객만족도
   나. 사업수입
   다. 사업수지율
   라. 경비절감
   마. 이 용 객

제3장 2020년도 경영여건 및 전략목표

1 2020년도 경영여건

S trength

- 다양한 유형의 사업수행으로 경영 노하우 축적 및 전문 기술 보유
- 공공조직의 체계적 조직문화
- 임직원의 높은 청렴의식 수준

W eakness

- 비수익사업의 높은 비중 및 일부 시설의 노후화에 따른 관리비용 증가
- 경직된 범규 및 조례로 소극적 서비스 제공 및 직원들의 전문 지식 부족

O pportunity

- 공공성 증진 및 주민참여 사업에 대한 정부 지원 강화
- 신도청 시대에 따른 잠재 고객 증가
- 지방공기업 혁신에 대한 사회적 요구

T hreat

- 공단에 대한 시민들의 낮은 인지도
- 무수익 사업의 수탁에 따른 수업수지 약화
- 민간 경쟁업체의 난립 및 열악한 사회 환경 및 시민들의 과도한 서비스 요구

2 2020년도 4대 전략목표

- ◪ 사회적 가치 실현을 위한 다양한 사회공헌 및 사회적 약자 배려 활동 수행
- ◪ 주민 참여 활성화 및 맞춤형 프로그램 운영으로 고객만족도 제고
- ◪ 친환경 경영, 인권 경영, 안전경영 구현을 통한 사회적 책임 이행
- ◪ 공감과 소통을 바탕으로 합리적인 근로문화 구축 및 혁신인재 양성

3 2020년도 도전목표

고객만족도(2019년 행자부 CS조사 결과 기준)

(단위: 점)

구 분	2019년도점수	2020년도 목표		비고
		최고목표	도전목표	
총 점	88.4	92.3	90.4	
청소년수련관팀	86.7	90	88	
청소년수련원팀	95.1	96	95	
주차검침사업소(주차)	-	90	88	
안동체육관팀(볼링장)	88.7	92	90	
학가산온천팀	87.6	92	90	
단호휴양팀(캠핑장)	91.5	95	93	
계명산휴양팀	88.7	92	90	
장사공원팀	89.0	95	93	
교통약자지원팀	83.0	89	87	

사업수입

(단위: 천원)

구 분	2019년도 실적	2020년도 목표		비 고
		최고목표	도전목표	
총 계	5,169,263	5,473,215	5,373,700	
청소년수련관팀	435,000	470,000	455,000	
청소년수련원팀	85,000	90,000	88,000	
안동체육관팀	923,900	1,005,000	1,000,000	
학가산온천팀	2,500,000	2,600,000	2,550,000	
단호휴양팀(캠핑장)	205,000	220,000	210,000	
계명산휴양팀	160,000	200,000	190,000	
주차검침사업소(주차)	567,215	578,215	577,700	
장사공원팀	257,148	270,000	265,000	
교통약자지원팀	36,000	40,000	38,000	

※ 2019년도 실적은 연말 추정치임.

부서별 사업수지율

(단위: 천원, %)

구 분	2019년도 실적			2020년도 목표			비고
	수입	지출	수지율	수입	지출	수지율	
총 계	5,169,263	21,444,032	24.1	5,376,700	21,523,000	24.9	
경영지원실	-	1,763,000	-	-	1,766,000	-	
청소년수련관팀	435,000	1,718,790	25.3	455,000	1,718,000	26.5	
청소년수련원팀	85,000	782,500	10.9	88,000	782,000	11.3	
안동체육관	398,000	659,050	60.4	420,000	655,000	64.1	
안동볼링장	525,900	429,780	122.4	580,000	429,000	135.2	
학가산온천	2,500,000	2,574,000	97.1	2,550,000	2,574,000	99.1	
단호샌드파크캠핑장	205,000	311,000	65.9	210,000	311,000	67.5	
낙동강생태학습관 및 마애선사유적관	-	274,000	-	-	274,000	-	
백조공원	-	223,000	-	-	223,000	-	
계명산자연휴양림	160,000	570,400	28.1	190,000	570,000	33.3	
환경사업소	-	8,185,000	-	-	8,200,000	-	
공영주차장사업	567,215	1,150,712	49.3	577,700	1,145,000	50.4	
상하수도검침대행사업		1,140,700	-	-	1,140,000	-	
장사문화공원	257,148	736,100	34.9	265,000	736,000	36.0	
교통약자이동지원사업	36,000	926,000	3.9	41,000	1,000,000	4.1	

※ 2019년도 실적은 연말 추정치임.

경비절감

(단위: 천원, %)

구 분	절감대상액	절감목표액	실행예산액	절감률	비고
총 계	**11,603,578**	**811,873**	**10,806,605**	**6.9**	
경영지원실	675,855	33,792	642,063	5	
청소년수련관팀	625,050	62,500	562,550	10	
청소년수련원팀	279,050	27,905	251,145	10	
안동체육관팀	577,442	57,744	519,698	10	
학가산온천팀	1,806,100	180,610	1,625,490	10	
단호휴양팀	347,100	35,000	327,000	6.1	
계명산휴양팀	261,700	26,170	235,530	10	
주차검침사업소	267,434	26,743	240,691	10	
환경사업소	6,299,506	314,975	5,984,531	5	
장사공원팀	307,500	30,750	276,750	10	
교통약자지원팀	156,841	15,684	141,157	10	

※ 절감제외 대상 : 인건비, 경직성 경비(복리후생비 등), 자본적 지출 등

이용객

(단위: 명)

구 분	2019년도 실적	2020년도 목표		비 고
		최고목표	도전목표	
총 계	**1,427,541**	**1,494,116**	**1,458,716**	
청소년수련관팀	142,000	160,000	150,000	
청소년수련원팀	9,500	10,000	9,700	
안동체육관	143,000	150,000	145,000	
안동볼링장	70,000	80,000	75,000	
학가산온천팀	526,000	535,000	530,000	
단호샌드파크캠핑장	19,500	21,000	20,000	
낙동강생태학습관	8,000	10,000	9,000	
마애선사유적전시관	3,000	5,000	5,000	
마애솔숲문화공원	8,600	10,000	9,000	
백조공원	72,000	80,000	75,000	
계명산휴양팀	13,000	18,000	17,000	
주차검침사업소(주차)	391,216	392,216	391,716	
장사공원팀	1,725	1,900	1,800	
교통약자지원팀	20,000	21,000	20,500	

※ 2019년도 실적은 연말 추정치임.

제4장 2020년도 경 영 계 획

1. 비전.미션 및 경영전략
2. 중점 추진 과제
3. 부서별 경영계획
4. 사업별 업무계획

제 4 장 2020년도 경영계획

1 비전 · 미션 및 공단의 경영방침, 경영전략

▣ 비전 및 미션

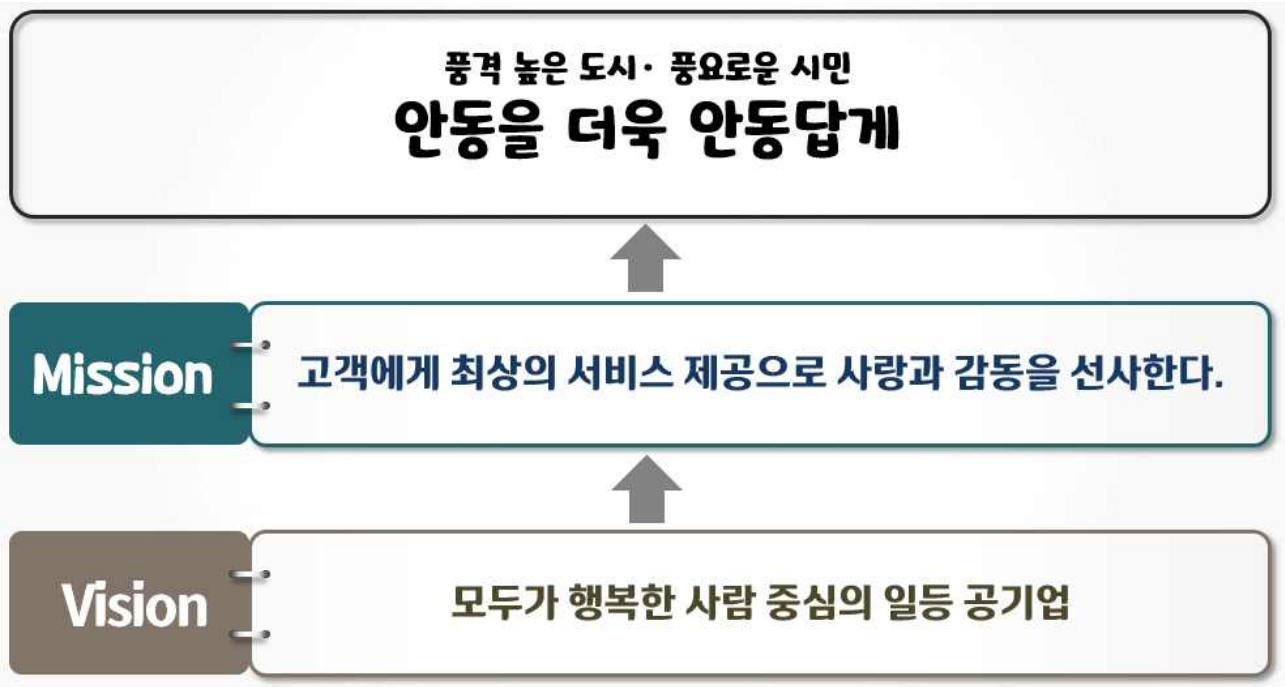

▣ 공단의 경영방침

공단의 경영전략

미 션	고객에게 최상의 서비스 제공으로 사랑과 감동을 선사한다.
비 전	모두가 행복한 사람 중심의 일등 공기업

전략목표	전략과제	세부추진전략
감동경영	친절과 만족을 선사	고객서비스 품질 개선
		시민참여 프로그램 운영
		사회적 가치 실현
미래경영	창조와 혁신을 선도	경영 합리화 및 효율화
		혁신 인프라 강화
		창조적 조직역량 구축
		신규 사업확보 및 육성
윤리경영	청렴과 신뢰를 구현	공정사회 구현
		인권경영 구현
안전경영	원칙과 예방을 중시	안전한 시설 관리
		무재해 시설 운영
		친환경 경영
화합경영	소통과 배려	행복한 직장 만들기
		노사화합 추진
		소통문화 정착

2 중점 추진 과제

⧉ 윤리경영 : 투명하고 공정한 경영 활동 수행

❍ 정보공개 활성화를 통한 고객 알권리 실현 및 투명행정 구현

- 클린아이, 알려드림e 등 정보공시 시스템 자료 현행화
- 사전정보공표 충실성 및 정보공개청구 처리 적절성 확보
- 공단 홈페이지, 소식지, 블로그 등 정보공개 채널 다양화

❍ 부패행위 및 비위행위 발생 방지 노력

- 청렴문화 확산 및 조직풍토 조성을 위한 다양한 사업 추진
  - 청렴 교육 강화, 임직원 윤리의식 수준 조사 등 청렴 의식 제고
  - 청렴 아이디어 공모전, 청렴 캠페인 실시 등
- 사전예방·내부통제·감시 시스템 운영 및 관련 규정 정비
  - 업무 관련 범죄 행위 및 비리 행위자 처벌 규정 강화
  - 내·외부 고발 접수창구 다양화 및 고발자 보호 시스템 구축

❍ 예산회계 자율통제 운영 시스템 운영

- 공금 횡·유용 등 각종 비리와 예산회계 행정오류 사전 예방
- 법인카드 상시 모니터링 및 예산회계시스템 운영으로 투명성 확보

❍ 일자리 창출 및 질 개선을 통한 사회적 가치 실현

- 체계적인 인력 계획에 의한 일자리 창출 및 청년 고용 확대
- 공정하고 투명한 채용제도 운영 및 직원 역량강화 지원

⧉ 인권경영 : 인간의 존엄과 가치 실현하는 경영 활동 수행

❍ 직원 처우개선으로 불합리한 격차 및 차별 해소

- 대　　상 : 업무직 및 현업직
- 내　　용 : 유사 업무 상이한 직종 간 불합리한 격차 발생 해소 및 합리적인 근로문화 구축

❍ **일·가정 양립 지원에 따른 가족친화 공단 달성**

- 가족 친화 복지제도 운영 : 자녀학자금 지원, 휴양시설 운영 등
- 출산휴가 및 육아휴직 사용자 대상 차별 금지
- 일·가정 양립을 위한 다양한 제도 마련
  - 배우자 출산휴가, 출산전후휴가, 임산부 근로시간 단축제, 임산부 정기검진 시간 부여, 수유시간 부여, 육아휴직 등
  - 가족돌봄휴직, 연가사용 활성화 및 초과근무 감축 노력

⧉ 친환경 경영 : 환경을 고려하는 지속가능한 경영 활동 수행

❍ **미세먼지 저감 대책 수립**

- 미세먼지 줄이기 실천운동 전개 : 미세먼지 저감의 날 운영, 교육 강화, 캠페인 실시, 초미세먼지 위기대응 모의훈련 실시
- 교통분야 미세먼지 저감 추진 : 관용차량 공회전 금지 추진, 차량 2부제 실시, 친환경 자동차 보급 확대, 대중교통 이용의 날 운영
- 사업장 비산먼지 관리 강화 : 비산먼지 발생사업장 특별 지도 점검, 하수시설 및 공원녹지분야 공사현장 비산먼지 관리
- 생활주변 미세먼지 저감 추진 : 녹지공간 확충, 대기배출시설 미세먼지 관리강화, 신재생에너지 보급 확대

❍ **에너지 절감 및 온실가스 감축 노력**

- 공공기관 에너지사용 합리화 추진에 관한 규정에 따른 실내 냉·난방 온도 결정 및 적정 온도 유지 캠페인 실시
- LED 조명 교체 등 효율적 시설물 관리를 통한 절감 추진
- 부서별 에너지 사용 현황판 설치로 인한 에너지 절감 인식 제고

❍ **산학협동 및 중소기업 협동을 통한 신기술·신공법 개발 노력**

- 에너지 자립화 사업을 통한 재생에너지 이용 극대화
- 특허 개발을 통한 하수처리장 및 가축분뇨처리시설의 효율적 운영

3 부서별 경영계획

고객에게 최상의 서비스 제공으로 사랑과 감동을 선사한다.

모두가 행복한 사람 중심의 일등 공기업

11부서 총 209개 세부사업 추진

부서명	감동경영	미래경영	윤리경영	안전경영	화합경영
합 계	**54개**	**43개**	**27개**	**50개**	**35개**
경영지원실	10개	8개	4개	5개	8개
청소년수련관팀	3개	4개	2개	3개	3개
청소년수련원팀	9개	4개	3개	5개	4개
안동체육관팀	4개	4개	4개	4개	4개
학가산온천팀	3개	3개	3개	4개	3개
단호휴양팀	3개	4개	2개	3개	2개
계명산휴양팀	4개	3개	2개	4개	-
환경사업소	6개	6개	2개	13개	4개
주차검침사업소	3개	2개	2개	3개	2개
장사공원팀	6개	2개	1개	3개	2개
교통약자지원팀	3개	3개	2개	3개	3개

경 영 지 원 실

사업환경분석

외부환경 / 내부환경	기 회	위 협
	❑ 공공성 증진 및 주민참여 사업에 대한 정부 지원 ❑ 지방공기업 혁신을 요구하는 사회적 분위기	❑ 경직된 관련법 적용에 따른 소극적인 고객 서비스 제공 ❑ 공기업에 대한 시민들의 복잡 다양한 서비스 요구
강 점	**SO 공격전략**	**ST 위회전략**
❑ 다양한 사업운영에 따른 경영 노하우 확보 ❑ 임직원의 높은 청렴의식 수준 ❑ 학습하는 근로문화	- 사전정보제공 및 홍보를 통한 고객 알권리 증진 - 학습동아리 및 제안제도를 통한 창의적 업무 환경 구축 - 공정한 업무처리로 신뢰 확보	- 사회 공헌을 위한 장기적 계획 및 전략 수립 - 고객 참여 활성화를 통한 민주적 경영시스템 구축 - 수평적·윤리적 근로문화 구축
약 점	**WO 만회전략**	**WT 생존전략**
❑ 부서 간 협업시스템 미흡 ❑ 공급자 위주의 사업운영 ❑ 인력 부족으로 인한 직무 전문성 하락	- 혁신 인프라 강화를 통한 창조적 조직역량 구축 - 직무분석을 통한 업무 프로세스 개선으로 업무효율성 향상 - 정부 개혁정책 적극 추진	- 전문적인 직무교육을 통한 서비스 질 개선 - 지역 유관기관과 협업을 통한 사회공헌 활동 실시 - 사전정보공개 분야 확대

추진목표

추진방향	실천과제
▣ 시민참여 활성화 및 열린혁신을 통한 시민의 삶의 질 개선 ▣ 지역 특색을 반영한 사회 공헌활동으로 사회적 가치 창출 ▣ 4차 산업혁명을 선도하는 스마트 시설관리로 안전공단 구현 ▣ 수평적·윤리적 경영 시스템 도입을 위한 임직원 의식 개혁	▣ 감동경영 : 10개 사업 ▣ 미래경영 : 8개 사업 ▣ 윤리경영 : 4개 사업 ▣ 안전경영 : 5개 사업 ▣ 화합경영 : 8개 사업

부서 비전 및 전략체계

2020 비전	유연한 사고와 전문성으로 고객 및 직원 만족도 제고

경영방침	실천과제	추진시기
친절과 만족을 선사하는 **감동경영**	1. 찾아가는 주민 설명회 개최	2020. 연중
	2. 공공서비스 품질관리를 위한 CCM 인증 획득	2020. 연중
	3. 공단 운영위원회 운영	2020. 연중
	4. 지역사회 유관기관과 협업을 통한 사회적 가치 실현	2020. 연중
	5. 더불어 살아가는 행복누리 봉사단 활동	2020. 연중
	6. 스킨십데이 운영	2020. 반기별
	7. 고객만족도 조사 시행	2020. 4. ~ 6.
	8. 혁신 아이디어 공모전 시행	2020. 7.
	9. 주민참여예산제 운영	2020. 7.
	10. 안동시시설관리공단 서포터즈 운영	2020. 3. ~ 12.
창조와 혁신을 선도하는 **미래경영**	11. 직무능력 중심의 채용 시스템 구축	2020. 연중
	12. 학습 동아리 운영을 통한 직원 역량 강화	2020. 연중
	13. 핵심인재 양성을 위한 직무중심 교육 추진	2020. 연중
	14. 성과공유제 활성화를 통한 지역활성화 도모	2020. 연중
	15. 직원 제안제도 운영	2020. 연중
	16. 자금관리운용위원회 운영	2020. 반기별
	17. 정기적 사업성과 분석 보고회 개최	2020. 반기별
	18. 경영평가 및 지방공기업 혁신 관련 워크숍 실시	2020. 8.

경영방침	실천과제	추진시기
청렴과 신뢰를 구현하는 **윤리경영**	19. 인권경영 조직 및 시스템 운영	2020. 연중
	20. 학습 동아리 운영을 통한 직원 역량 강화	2020. 연중
	21. 성범죄 근절을 위한 문화 및 제도 개선	2020. 연중
	22. 가족친화 재인증 획득	2020. 상반기
원칙과 예방을 중시하는 **안전경영**	23. 안전사고 예방 시스템 강화	2020. 연중
	24. 시민과 함께 만들어가는 무재해 공단 구현	2020. 연중
	25. 시설물 교차점검을 통한 안전성 확보	2020. 반기별
	26. 방화벽 시스템 교체	2020. 상반기
	27. 웹 어플리케이션 취약점 보완 및 방어체계 구축을 위한 시스템 교체	2020. 상반기
소통과 배려가 넘쳐나는 **화합경영**	28. 노사협의회 개최	2020. 분기별
	29. 공단 소식지「소소한」발행	2020. 반기별
	30. 멘토링 프로그램 운영	2020. 1.
	31. 공단의 날 기념 유관기관 및 직원화합 행사 개최	2020. 3.
	32. 조직 활성화 워크숍 개최	2020. 5.
	33. 내부 고객만족도 조사 실시	2020. 9.
	34. 직원 해외견학 및 산업시찰 실시	2020. 10.
	35. 직원화합 등반대회 및 자연정화 활동 실시	2020. 10

◪ 사업계획 세부내역

친절과 만족을 선사하는 감동경영

찾아가는 주민 설명회 개최	
추진시기	2020. 연중
담 당 자	행정5급 권용찬, 행정6급 김채윤
내 용	· 관내 읍·면·동사무소 회의, 주민 반상회, 노인정 등을 방문하여 공단 관련 주요소식 안내 · 경영계획 및 주요사업 보고 : 연초 · 경영성과 및 시설별 변경사항 안내 : 연말

공공서비스 품질관리를 위한 CCM 인증 획득	
추진시기	2020. 연중
담 당 자	행정5급 권용찬, 행정6급 김채윤
소요예산	8,000천원
내 용	· 인증기관 : 공정거래위원회 · 평가기관 : 한국소비자원 · 내 용 : 기업이 수행하는 모든 활동을 소비자 관점에서 소비자 중심으로 구성하고, 관련 경영활동을 지속적으로 개선하고 있는지 평가하여 인증하는 제도

공단 운영위원회 운영	
추진시기	2020. 연중
담 당 자	행정5급 권용찬
소요예산	1,500천원
내 용	· 운영위원 : 외부인원 5명, 내부위원 5명 * 외부위원(시민, 지역사회전문가, 유관기관 관계자), 내부위원 · 운영내용 - 공단 운영 전반에 대한 정보제공 및 토론 - 주민참여 예산안 심의 및 주요 시설물 개·보수 사항 논의 - 주요 정책 및 사업계획 수립 시 운영위원회 의견 반영

지역사회 유관기관과 협업을 통한 사회적 가치 실현	
추진시기	2020. 연중
담 당 자	행정5급 권용찬, 행정6급 김채윤
내 용	· 지역사회 단체와 업무협약을 통한 문화플랫폼 조성 · 관내 유관기관과 협업을 통한 주민 맞춤형 프로그램 운영 · 관광객 유치 사업과 연계한 서비스 개발로 지역경제 활성화 도모

더불어 살아가는 행복누리 봉사단 활동	
추진시기	2020. 연중
담 당 자	행정5급 권용찬
소요예산	6,000천원
내 용	· 부서별 릴레이 봉사활동으로 지속적·전략적 봉사활동 추진 · 농번기 일손 돕기 및 사회복지시설 자원봉사 실시 · 독거노인 및 다문화 가정 주거환경 개선 봉사활동 실시

스킨십데이 운영	
추진시기	2020. 반기별
담 당 자	행정6급 김채윤
소요예산	400천원
내 용	· 무료 차(茶) 나눔 행사를 통한 고객과의 유대감 강화 · 부서 특성을 반영한 고객만족도 조사 실시 · 고객의 의견을 최대한 반영한 경영여건 마련 및 혁신적 서비스 제공 · 고객 소통 활성화를 통한 고객맞춤형 서비스 개발

고객만족도 조사 시행	
추진시기	2020. 4월 ~ 6월
담 당 자	행정6급 김채윤
소요예산	10,000천원
내 용	· 행정안전부 주관 지방공기업 고객 만족도 조사 용역 실시 · 서비스 품질 측정을 통한 고객의 불만족 요인 분석 및 서비스 개선

혁신 아이디어 공모전 시행	
추진시기	2020. 7월
담 당 자	행정6급 김채윤
소요예산	400천원
내 용	· 주민 아이디어 발굴을 위한 공모전 시행으로 주민 참여 촉구 · 민주적 의사결정 시스템 구축을 통한 공공성 및 신뢰성 회복 · 주민 선호도를 적극 반영한 프로그램 운영으로 만족도 제고 · 주민 의견을 반영한 혁신 실행 계획 및 사업계획 작성

주민참여예산제 운영	
추진시기	2020. 7월
담 당 자	행정6급 이승환
소요예산	400천원(주민참여예산 포상금, 2명)
내 용	· 예산집행과정 설명을 통해 지역주민의 역량강화 및 참여공감대 형성 · 주민참여 활성화로 우수정책 아이디어 발굴 확대 · 예산에 대한 주민접근성 향상으로 정책에 대한 주민이해도 증대 · 참여예산 운영성과 평가 및 모니터링 실시로 예산집행 투명성 강화

안동시시설관리공단 서포터즈 운영	
추진시기	2020. 3월 ~ 12월
담 당 자	행정5급 권용찬, 행정6급 김채윤
소요예산	총 3,040천원 · 원고료 : 1,440천원(40,000원 × 6회 × 6개팀) · 회의비 : 300천원 · 포상금 : 1,300천원
내 용	· 운영방법 : 관내 대학교 경영 및 홍보 관련 수업과 연계 · 운영내용 - 공단 각종 사업 및 행사에 관한 취재 후 사진, 동영상 등을 이용하여 홍보 콘텐츠 제작으로 고객 알권리 증진 - 공단 블로그 및 개인 SNS 계정을 활용한 공단 홍보활동 실시 - 팀별 사업장 방문 및 서비스 개선 사항 발굴을 통한 고객 접점 우수 사례, 미흡 및 개선사항, 제안사항 등에 대한 조별 발표

창조와 혁신을 선도하는 미래경영

직무능력 중심의 채용 시스템 구축	
추진시기	2020. 연중
담 당 자	행정5급 이길호
소요예산	15,000천원
내 용	· NCS 기반 블라인드 채용 실시로 채용의 투명성 증대 · 학력, 출신, 가족관계에 상관없이 균등한 취업기회 보장 · 채용비리 근절을 위한 제도 마련

학습 동아리 운영을 통한 직원 역량 강화	
추진시기	2020. 연중
담 당 자	행정6급 김채윤
소요예산	1,000천원
내 용	· 직원 역량강화 및 수평적 의사소통으로 유연한 조직문화 조성 · 직장내 학습 분위기 조성 및 다양한 아이디어 발굴

핵심인재 양성을 위한 직무중심 교육 추진	
추진시기	2020. 연중
담 당 자	행정6급 정상학
소요예산	20,000천원
내 용	· 직무 연관성 있는 전문교육 위탁을 통한 직원 역량 강화 · 외부 전문강사 초빙에 따른 효과적인 집체교육 실시

성과공유제 활성화를 통한 지역활성화 도모	
추진시기	2020. 연중
담 당 자	행정5급 권용찬, 행정6급 이효정
내 용	· 중소기업과 상생협력 및 동반성장을 위한 성과공유제 과제 공모 실시 · 성과공유제 과제 확인을 받은 개발품 등에 대한 우선구매 장려

직원 제안제도 운영	
추진시기	2020. 연중
담 당 자	행정6급 김채윤
소요예산	100천원
내 용	· 직원의 창의적인 아이디어 창출을 통한 업무효율성 도모 · 제안제도 운영 활성화를 통한 일상화되고 체계적인 혁신활동 전개

자금관리운용위원회 운영	
추진시기	2020. 반기별
담 당 자	행정6급 이승환
내 용	· 위원회 구성 - 위원장 : 1명, 경영본부장 - 위 원 : 4명, 경영지원실장, 외부전문가(법률, 금융, 세무 전문가 등) - 임 기 : 외부위원 2년 위촉, 내부위원 당연직 · 운영내용 - 자금운용의 안전성, 전문성, 투명성 확보를 위한 외부 전문가 참여 - 여유자금의 효율적 운용과 유동성 확보로 비용절감 및 운영수익 창출

정기적 사업성과 분석 보고회 개최	
추진시기	2020. 반기별
담 당 자	행정6급 김채윤
내 용	· 정기적인 사업성과 분석을 통한 운영현황 및 경영실적 점검 · 분석결과에 따른 대책수립 및 운영방향 결정으로 경영수입 극대화 도모

경영평가 및 지방공기업 혁신 관련 워크숍 실시	
추진시기	2020. 8월
담 당 자	행정5급 권용찬, 행정6급 김채윤
소요예산	5,000천원
내 용	· 경영평가 지표별 실적 점검 및 지표별 분임 토의 실시 · 지방공기업 혁신 과제 추진 사항 점검 및 신규과제 발굴

청렴과 신뢰를 구현하는 윤리경영

인권경영 조직 및 시스템 운영	
추진시기	2020. 연중
담 당 자	행정5급 권용찬
내 용	· 인권경영 제도 및 정책의 개발 및 인권경영 이행의지 전파 · 피해자 구제절차 수립 및 평가에 따른 구제절차 개선 · 주요사업에 대한 인권영향평가 실시

청렴 문화 확산 및 청렴 마인드 향상	
추진시기	2020. 연중
담 당 자	행정6급 이효정
내 용	· 전 직원 청렴 교육 실시 · 청렴 골든벨(관련 법률 퀴즈) 운영 · 청렴계약 시행을 위한 발주부서 체크리스트 작성 · 클린카드 모니터링 실시를 통한 법인카드 투명성 확보

성범죄 근절을 위한 문화 및 제도 개선	
추진시기	2020. 연중
담 당 자	행정5급 권용찬, 행정6급 김채윤
내 용	· 안동경찰서와 협업을 통한 몰카 안심존 운영 및 캠페인 실시 · 직장 내 성범죄 근절을 위한 교육 및 토론회 실시 · 성희롱·성폭력 고충 상담 창구의 전문성 및 신뢰성 제고

가족친화 재인증 획득	
추진시기	2020. 상반기
담 당 자	행정5급 이길호
소요예산	600천원
내 용	· 가족친화 우수기업 인증을 통한 공단 이미지 제고 및 경쟁력 강화 · 가족친화 정책 개발 및 제도 개선을 통한 근로문화 개선

원칙과 예방을 중시하는 안전경영

안전사고 예방 시스템 강화	
추진시기	2020. 연중
담 당 자	전산5급 박정영
소요예산	300천원
내 용	· 신속한 재난대응 시스템 확보 및 지휘역량 훈련 강화 - 집중 관리 시기별·유형별 종합적 안전대책 수립 : 2020. 1. - 재난·안전 대책본부 운영을 통한 통합관리시스템 구축 · 다양한 유형의 재난 및 안전사고 모의훈련 실시 : 반기별 · 업무 특성별 맞춤형 안전교육 실시로 직무 전문성 향상 · 빈번한 사고유형에 따른 맞춤형 매뉴얼 작성 및 정비

시민과 함께 만들어가는 무재해 공단 구현	
추진시기	2020. 연중
담 당 자	전산5급 박정영
내 용	· 내·외부 전문가 및 시민참여를 통한 시설물 합동점검 실시 · 시민과 함께하는 합동 소방 훈련 및 지진 대피 훈련 실시 · 안전문화 확산 교육 및 홍보에 따른 안전사고 예방 - 시설물 이용 시 유의사항 및 빈번한 사고유형 대처법 안내 - 안전캠페인 실시 및 안전사고 예방 아이디어 공모전 실시

시설물 교차점검을 통한 안전성 확보	
추진시기	2020. 반기별
담 당 자	전산5급 박정영
내 용	· 타 지방공기업과 협업을 통한 상호간 교차점검 실시 - 시설물 안전 취약요인의 사전 발굴 및 개선 - 시설물관리시스템 및 재난·안전 시스템에 관한 정보 공유 · 부서별 교차점검 실시 - 잠재적 위험요소 점검 및 부서별 맞춤형 개선안 수립 - 우수사례 공유를 통한 직무역량 강화 및 조직 내 안전문화 확산 - 시설관리 체계화 및 시설별 맞춤형 체크리스트 작성

웹 방화벽 시스템 교체	
추진시기	2020. 상반기
담 당 자	전산5급 박정영
소요예산	2,500천원
내 용	· 방화벽 장비의 노후화 및 시스템 단종에 따라 급격하게 변화하는 웹보안 사고 유형에 적극 대응하기 위한 방화벽 시스템 교체 실시

웹 어플리케이션 취약점 보완 및 방어체계 구축을 위한 시스템 교체	
추진시기	2020. 상반기
담 당 자	전산5급 박정영
소요예산	2,000천원
내 용	· 웹 관련 보안 사고들의 급격한 증가와 다양한 외부요인에 의한 공격을 사전에 차단하고 내부시스템 침입을 효과적 방지하기 위한 시스템 교체

소통과 배려가 넘쳐나는 화합경영

노사협의회 개최	
추진시기	2020. 분기별
담 당 자	행정6급 정상학
소요예산	800천원
내 용	· 노사협의회 활성화로 근로자대표기구의 실효성 확보 · 노·사간 소통과 참여로 상생적 노사관계 구축

공단 소식지「소소한」발행	
추진시기	2020. 반기별
담 당 자	행정6급 김채윤
내 용	· 부서 현황 및 우수사례 공유를 통한 애사심 고취 및 소통 활성화 · 신규사원 및 퇴직자 인터뷰, 직원들의 근황 공유 등 직원 소식 공유

멘토링 프로그램 운영	
추진시기	2020. 1월
담 당 자	행정6급 김채윤
내 용	· 체계적인 조직 적응 프로그램 운영으로 혁신경영의 토대 마련 · 긍정적 유대관계 속에서 조직몰입도 및 직무만족도 향상 · 공단의 비전 및 가치관을 공유하고 학습하는 조직문화 구축

공단의 날 기념 유관기관 및 직원화합 행사 개최	
추진시기	2020. 3월
담 당 자	행정5급 권용찬
소요예산	3,500천원
내 용	· 공단의 날을 기념하여 참여와 어울림의 결속력 있는 조직문화 창출 · 조직 구성원의 공동체의식 함양 및 자긍심 고취

조직 활성화 워크숍 개최	
추진시기	2020. 5월
담 당 자	행정5급 권용찬
소요예산	20,000천원
내 용	· 다양한 고객요구의 능동적 대처 및 서비스 마인드 강화 · 조직 구성원간 소통과 팀워크 강화 및 혁신적 마인드 제고 · 조직 활성화 프로그램을 통한 직원 역량강화

내부 고객만족도 조사 실시	
추진시기	2020. 9월
담 당 자	행정5급 이길호, 행정6급 김채윤
내 용	· 조사방법 : 지방공기업평가원에 의한 SPSS 통계조사 · 내 용 - 조직의 제도 및 문화에 대한 직원들의 만족수준 분석 - 객관적이고 체계적인 내부고객만족도 조사를 통한 조직의 개선 과제 및 시사점 도출

직원 해외견학 및 산업시찰 실시	
추진시기	2020. 10월
담 당 자	행정5급 권용찬
소요예산	36,000천원
내 용	· 해외문화 체험을 통한 견문 확대 및 서비스 문화 벤치마킹 · 공단 발전 유공직원 및 우수직원 인센티브를 통한 사기 진작

직원화합 등반대회 및 자연정화 활동 실시	
추진시기	2020. 10월
담 당 자	행정5급 권용찬
소요예산	1,000천원
내 용	· 자연보호 활동으로 지역사회 공헌 및 공기업 역할 수행 · 직원화합과 친목도모 및 건강증진을 위한 분위기 조성

청소년수련관팀

사업환경분석

외부환경 / 내부환경	기 회	위 협
	❑ 주변 주거인구 증가로 잠재적 이용고객 증대 ❑ 생존수영실기 전학년 확대로 청소년 이용률 증가 ❑ 저렴한 이용요금	❑ 청소년 급감 및 빈번한 입시 정책 변화 ❑ 강화된 종합안전점검 및 평가 ❑ 다양한 고객요구 증대
강 점	**SO 공격전략**	**ST 위회전략**
❑ 지리적 접근성 ❑ 기존 고객과의 친밀도 ❑ 효율적, 체계적 조직문화	- 프로그램 개발을 통한 신규 고객 유치 - 수영 동호회 지원 등 기존 고객 관리 - 청소년정책에 맞는 프로그램 개발	- 지리적 접근성을 활용한 주변 청소년 참여 유도 - 민원분석을 통한 대응책 마련 - 체계적인 관리로 안전한 시설물 유지
약 점	**WO 만회전략**	**WT 생존전략**
❑ 노후한 시설과 특성화 활동실 부족 ❑ 낮은 청소년이용률 ❑ 저조한 사업수지률 ❑ 지역 및 유관기관 협력부재	- 노후한 시설물 보수를 통한 안전한 관리 - 적극적인 홍보(공단서포터즈)를 통한 청소년이용률 증대 - 조례개정(이용요금)을 통한 사업수지율 증대	- 자유학기제 운영을 위한 특성화 강의실 운영(바리스타실) - 청소년이용률 증대를 위한 특강 프로그램 개설 - MOU체결 등 유관기관 협업 프로그램 개발

추진목표

추진방향	실천과제
▣ 사업수입 및 이용고객 5%증대 ▣ 고객 소통 활성화를 통한 만족도 증대 ▣ 안전사고 제로화를 위한 시설 보강	▣ 감동경영 : 3개 사업 ▣ 미래경영 : 4개 사업 ▣ 윤리경영 : 2개 사업 ▣ 안전경영 : 3개 사업 ▣ 화합경영 : 3개 사업

부서 비전 및 전략체계

2020 비전	꿈을 이루고, 희망을 여는 청소년 세상 만들기

경영방침	실천과제	추진시기
친절과 만족을 선사하는 **감동경영**	1. 고객편의 제공을 위해 노력하는 청소년수련관	2020. 2.
	2. 사회적 가치실현을 위한 다양한 청소년 활동 지원	반기 1회
	3. 지역사회 공헌을 위한 자체 봉사활동 실시	반기 1회
창조와 혁신을 선도하는 **미래경영**	4. 직원 역량 강화를 위한 교육 및 동아리 운영	2020. 연중
	5. 청소년 눈높이 맞춘 동전 노래방 부스 설치	2020. 5.
	6. 특수시책 운영(길거리 3:3 농구대회 개최)	2020. 5.
	7. 다양한 프로그램 운영으로 청소년 세상 만들기	2020. 연중
청렴과 신뢰를 구현하는 **윤리경영**	8. SNS 운영자 지정을 통한 고객소통 활성화	2020. 연중
	9. 고객 신뢰 형성을 위한 성범죄 예방, 탈의실 몰카 안전점검 실시	2020. 연중
원칙과 예방을 중시하는 **안전경영**	10. 수영장 외벽 및 보도블럭 보수 공사	2020. 5.
	11. 비상 방송설비 교체	2020. 5.
	12. 수영장 안전 감시대 구입	2020. 5.
소통과 배려가 넘쳐나는 **화합경영**	13. 고객의견을 소중하게 생각하는 모니터단 운영	반기 1회
	14. 청소년운영위원회 활성화를 위한 관장님과의 간담회	반기 1회
	15. 소통 문화 확산을 위한 '소통의 날 도시락 데이' 운영	분기 1회

▣ 사업계획 세부내역

친절과 만족을 선사하는 감동경영

고객 편의 제공을 위해 노력하는 청소년수련관	
추진시기	2020. 2월
담 당 자	전기6급 손봉균, 기계7급 권순우, 체육지도8급 김영국
소요예산	총 63,200천원 · 개인사물함 구입 : 15,000천원 · 수영장 수중로봇 청소기 구입 : 22,000천원 · 로비원형 의자 구입 : 2,000천원 · 다목적집회장 책상 구입 : 6,500천원 · 정서함양장 빔프로젝터 구입 : 6,100천원 · 체력단련장 운동기구 벤치프레스 및 인바디 구입 : 7,600천원 · LED전광판 설치 : 4,000천원
내 용	· 실내수영장, 체력단련장 개인사물함 부족에 따른 민원 해소 · 고객 건강증진을 위한 비품 및 운동기구 교체

사회적 가치실현을 위한 다양한 청소년활동 실시	
추진시기	반기별 1회, 매월 마지막주 토·일요일
담 당 자	업무직 조창현, 현업직 김나현
내 용	· 관계기관 업무협약을 통한 취약계층 청소년 활동 참여 지원 - 찾아가는 창의 체험교실(반기 1회) - 나라사랑캠프(2020. 5월) · 따뜻하고 포용적인 가족 통합프로그램 운영 - 가족체험 ONE-DAY 특강 운영(반기 1회) - 온 가족이 함께하는 가족놀이 한마당 운영(반기 1회) · 문화가 있는 토요일 운영(무료 영화상영)-매월 마지막 주 토·일요일(2회) · 함께 성장하는 방과후아카데미 운영 - 건강한 성장을 위한 다양한 체험활동 진행 · 토요체험 및 교양취미교실 운영(반기 1회, 여름·겨울방학)

지역사회 공헌을 위한 자체 봉사활동 실시	
추진시기	반기별 1회
담 당 자	체육지도8급 김영국, 업무직 조창현, 현업직 김나현
소요예산	1,000천원
내 용	· 유기동물 먹이주기 및 목욕시키기 · 지역사회 행사시 환경정비 실시 · 가족 봉사단 운영으로 인근 경로당 방문 봉사활동 실시 · 체육지도자들의 스포츠 전문지식과 기능을 활용한 특화된 자원봉사 활동 실시(관내 수영대회)

창조와 혁신을 선도하는 미래경영

직원 역량 강화를 위한 교육 및 동아리 운영	
추진시기	2020. 연중(월 1회)
담 당 자	행정5급 김영희
내 용	· 주기적인 직무교육 실시 - 매월 자체 친절서비스 교육 및 전문 강사 교육 실시 · 사이버 교육을 통한 직원 전문 교육 실시 - 청렴교육, 아동보호교육 등 직무관련 사이버 교육 실시 · 청소년지도사 취득 동아리 운영 - 청소년지도사 자격증 취득반 동아리 운영으로 직원 직무능력향상 및 체계적인 청소년 지원 실시

동전 노래방 부스 설치	
추진시기	2020. 5월(상반기 휴관시)
담 당 자	기계5급 최일환
소요예산	11,000천원
내 용	· 미래의 주인공인 청소년들을 위한 건전한 문화 체험 휴식 공간 마련

특수시책 운영(길거리 3:3 농구대회 개최)	
추진시기	2020. 5월
담 당 자	업무직 조창현, 현업직 김나현
소요예산	4,000천원
내 용	· 지역청소년들이 학업에 대한 스트레스 해소와 스포츠를 통한 심신 단련 및 페어플레이 정신 함양 - 대회명 : 마지막 승부! 청소년 3 ON 3 길거리 농구대회 - 참가대상 : 관내 중·고등 16개티임 정도

다양한 프로그램 운영으로 청소년 세상 만들기	
추진시기	2020. 연중
담 당 자	업무직 조창현, 현업직 김나현
소요예산	5,000천원
내 용	· 다양한 프로그램 운영을 통한 건전한 청소년 인성함양 도모 - 수질개선 환경프로그램 운영 : 연중 2회 - 재능기부 프로그램 운영 : 분야별 1회 - 청소년수련관 홍보지원단 운영 : 연중 - 내가 만드는 나만의 커피 바리스타 체험 : 2020년 11월 수능이후 - 엄마와 함께 하는 창의적 체험 활동 : 연중 4회

청렴과 신뢰를 구현하는 윤리경영

SNS 운영자 지정을 통한 고객소통 활성화	
추진시기	2020. 연중
담 당 자	행정5급 김영희
내 용	· 고객의 알권리 보장과 만족도 향상을 위한 SNS운영자 지정 · SNS를 통한 프로그램 홍보 및 고객 상담, 설문조사 등 실시

고객 신뢰 형성을 위한 성범죄 예방, 탈의실 몰카 안전점검 실시	
추진시기	2020. 연중
담 당 자	행정5급 김영희, 전기6급 손봉균
내 용	· 개인 업무 능률 및 고객 만족 향상을 위한 교육 실시 - 친절교육, 성희롱 예방교육, 긴급복지, 아동학대예방교육 등) · 범죄예방 안전점검 실시 - 몰래카메라 설치 여부 등 안전점검 및 고객 홍보(안동 경찰서와 연계하여 실시)

원칙과 예방을 중시하는 안전경영

수영장 외벽 및 보도블럭 보수 공사	
추진시기	2019. 5월(상반기 휴관시)
담 당 자	기계5급 최일환
소요예산	7,000천원
내 용	· 건축물 안전성 확보 및 수명연장 기대 · 이용고객 안전사고 예방과 고객 민원 사전 차단

비상 방송설비 교체	
추진시기	2020. 5월(상반기 휴관시)
담 당 자	전기6급 손봉균
소요예산	10,000천원
내 용	· 화재발생이나 비상상황시 안전한 피난유도로 안전사고 방지 · 화재발생 상황 및 피난에 유효한 방송이 자동으로 개시 · 안전사고율 제로 달성 및 안전한 수련관 이미지 조성

수영장 안전 감시대 구입	
추진시기	2020. 5월
담 당 자	체육지도8급 김영국
소요예산	3,000천원
내 용	· 수영장 이용질서 확립 및 안전사고 예방

소통과 배려가 넘쳐나는 화합경영

고객의견을 소중하게 생각하는 모니터단 운영 및 대면 설문조사 실시	
추진시기	반기별 1회
담 당 자	행정5급 김영희
내 용	· 고객모니터단 및 고객소리함 운영 활성화 - 모니터위원 다양성 확보(성별 및 연령층 다양화) - 요구사항 결과 반영(홈페이지 및 로비 안내판) · 고객 의견 반영을 위한 설물조사 실시 - 프로그램 운영 후 평가 설문조사 및 차(茶) 나눔 행사 실시

청소년운영위원회 활성화를 위한 팀장님과의 간담회	
추진시기	반기 1회
담 당 자	업무직 조창현, 현업직 김나현
내 용	· 청소년운영위원회 건의사항, 모니터링 결과, 지역 청소년들의 의견 등을 전달하고 실행되지 못한 내용 등에 대한 후속조치 논의를 위한 관장님과의 간담회 실시

협업 소통 문화 확산을 위한 '소통의 날 도시락 데이' 운영	
추진시기	분기별 1회
담 당 자	행정5급 김영희
내 용	· 실시시기 : 3월, 6월, 9월, 12월(마지막주 수요일 12시) · 분기별로 자유롭고 편안한 분위기 속에서 도시락을 먹으며 다양한 아이디어를 공유하는 건강한 조직문화 마련

청소년수련원팀

사업환경분석

외부환경 / 내부환경	기 회	위 협
	❑ 명칭변경을 통한 공공성 증대로 고객 신뢰확보 ❑ 신규프로그램 도입을 통한 경쟁력 강화	❑ 타 수련원과의 경쟁 ❑ 안전사고 이슈 등 청소년 수련 활동 위축적 사회적 분위기
강 점	**SO 공격전략**	**ST 위회전략**
❑ 경북지역 최다 인증 프로그램 보유(총 18종) ❑ 2019년 인증수련활동 우수기관 선정	- 소규모 단체 및 종교단체 적극 홍보유치 - 지역관광자원 인프라 구축	- 안동시 브랜드 파워 적극 활용 - 안전을 최우선으로 하는 운영 - 수련활동 입소 시 안전교육 실시 - 안전 부대시설 보강 및 개선
약 점	**WO 만회전략**	**WT 생존전략**
❑ 수용규모의 한계 ❑ 부대시설의 다양성 부족 ❑ 활용도가 떨어지는 부지 문제 ❑ 재방문율 저하 ❑ 넓은 조경관리의 어려움	- 일반, 직장인 등 고객 다변화 모색 - 홍바이크(기차자전거) 도입 - 신규 프로그램 개발 및 운영	- 체계적인 시설 관리를 통한 안전성 확보 - 공익성에 초점을 맞춘 운영 - 수련원만의 대표 프로그램 개발

추진목표

추진방향	실천과제
▣ 수련원 명칭변경을 통한 공공성 강화 ▣ 고객의 사전, 사후 철저한 관리를 통한 재 방문율 증가 ▣ 안전이 우선된 수련활동 운영	▣ 감동경영 : 9개 사업 ▣ 미래경영 : 4개 사업 ▣ 윤리경영 : 3개 사업 ▣ 안전경영 : 5개 사업 ▣ 화합경영 : 4개 사업

부서 비전 및 전략체계

2020 비전	청소년과 지역사회의 조화로운 성장 지원

경영방침	실천과제	추진시기
친절과 만족을 선사하는 **감동경영**	1. 수련원 명칭변경을 통한 고객 혼선방지 (조례개정)	2020. 4.
	2. 이용고객 설문조사를 통한 운영문제점 피드백 실시	2020. 수시
	3. 청소년프로그램 운영물품 구입	2020. 3.
	4. 청소년프로그램 전문강사비	2020. 수시
	5. 프로그램 운영비(입장료)	2020. 수시
	6. 일시사역 인부 채용(지역주민)	2020. 4.~10
	7. 침구류, 서바이벌 피복세탁	2020. 수시
	8. 침구류 구입비(동계이불)	2020. 2.
	9. 청소년 수련활동 질 향상을 위한 직원 전문성 향상	2020. 3.
창조와 혁신을 선도하는 **미래경영**	10. 수련활동 인증프로그램 추가획득 및 신규프로그램 개발	2020. 3.
	11. 축구장 및 조경시설 관리방법 개선을 통한 쾌적한 환경조성	2020. 5.
	12. 수련원 주무부서 이관을 통한 업무일원화 추진	2020. 3.
	13. 수련원 동력장비 보관창고 설치	2020. 2.
청렴과 신뢰를 구현하는 **윤리경영**	14. 수련원 전 직원 아동 청소년성범죄 경력조회	2020. 1.
	15. 청소년 수련활동 사전신고 지침 준수 및 시행	2020. 수시
	16. CCTV설비 렌탈 도입	2020. 1.
원칙과 예방을 중시하는 **안전경영**	17. 청소년 배상책임보험 가입	2020. 1.
	18. 매 수련활동 입소 시 안전교육 실시 및 관리	2020. 수시
	19. 시설물 내외부 주기적 점검 및 관리	2020. 연중
	20. 수련원 수변시설(연못) 관리용 엔진양수기 설치	2020. 3.
	21. 수련원 전기설비 안전진단	2020. 4.
소통과 배려가 넘쳐나는 **화합경영**	22. 직원 역량 강화 및 직무교육 실시	2020. 매월
	23. 적극적인 홍보를 통한 운영활성화 추진	2020. 3
	24. 외부전무강사 및 일시사역근로자 간담회 실시	2020. 4
	25. 직원상호간 대화의날 운영	2020. 매월

사업계획 세부내역

친절과 만족을 선사하는 감동경영

이용고객 설문조사를 통한 운영문제점 피드백 실시	
추진시기	2020. 수시
담 당 자	업무직 이유정
내 용	· 조사대상 : 수련원 이용고객 · 내 용 : 수련원 이용과 관련된 전반적인 내용의 설문조사 실시 및 문제점 보완조치

청소년프로그램 운영물품 구입	
추진시기	2020. 3월
담 당 자	청소년지도6급 심기홍
소요예산	8,000천원
내 용	· 신규청소년인증프로그램 도입과 프로그램 고객 만족도 향상을 위한 운영물품 구입

청소년프로그램 전문강사비	
추진시기	2020. 매월
담 당 자	청소년지도6급 심기홍
소요예산	12,600천원
내 용	· 레크리에이션 등 전문분야 수련활동 만족도 향상 · 신규프로그램 개발과 운영에 따른 외부강사 위촉

프로그램 운영비(입장료)	
추진시기	2020. 수시
담 당 자	청소년지도6급 심기홍
소요예산	3,000천원
내 용	· 다양한 프로그램 체험과 고객만족도 향상을 위한 역사탐방프로그램 운영(하회마을, 도산서원)

일시사역 인부 채용(지역주민)	
추진시기	2020. 4월 ~ 10월
담 당 자	행정6급 배경섭
소요예산	20,720천원
내 용	· 수련원 야외 조경시설의 쾌적한 관리 · 지역민 채용을 통한 공단 이미지 제고

침구류, 서바이벌 피복세탁	
추진시기	2020. 수시
담 당 자	행정6급 배경섭
소요예산	10,880천원
내 용	· 침구류 및 서바이벌 피복 세탁용역을 통한 쾌적한 수련활동 공간 제공

침구류 구입비(동계이불)	
추진시기	2020. 2월
담 당 자	행정6급 배경섭
소요예산	12,000천원
내 용	· 기존 침구류 2인1채 → 1인 1채 지급으로 고객만족도 향상시키고자 부족한 침구류 구입

창조와 혁신을 선도하는 미래경영

천연잔디구장 유지관리	
추진시기	2020. 5월
담 당 자	전기5급 지철호
소요예산	10,000천원
내 용	· 주요공정 : 제초, 시비, 배토, 라인마킹 등 · 주요내용 : 천연잔디구장의 전문적인 관리로 시설이용 활성화 기대 및 비수기 축구단체 전지훈련장소로 이용

수련원 동력장비 보관창고 설치	
추진시기	2020. 2월
담 당 자	전기5급 지철호
소요예산	10,000천원
내 용	· 주요공정 : 장비보관창고 1식 · 주요내용 : 조경 시설 관리용 장비 보관창고 부족으로 장비관리의 애로 발생에 따른 장비보관창고 설치

청렴과 신뢰를 구현하는 윤리경영

아동 청소년성범죄 경력조회	
추진시기	2020. 1월
담 당 자	청소년지도6급 심기홍
내 용	· 조회대상 : 수련원 전 직원 · 주요내용 : 청소년 성보호에 관한 법률 제56조 및 같은법 시행령 제25조에 의거 수련원 종사자 성범죄 경력조회

청소년 수련활동 사진신고 지침 준수 및 시행	
추진시기	2020. 수시
담 당 자	청소년지도6급 심기홍, 업무직 이유정
내 용	· 신고대상 : 숙박형 및 비숙박형 수련활동 참여단체 · 주요내용 : 청소년활동 진흥법 제 9조의 2에 의거 일정기준 이상의 형식적 요건과 질적 특성을 갖춘 청소년활동이 정당한 절차로 성립되었음을 공적기관에 의해 증명하고 참여 청소년의 학부모에게 공개하는 제도

CCTV설비 렌탈 도입	
추진시기	2020. 1월
담 당 자	전기5급 지철호
소요예산	4,800천원
내 용	· 사 업 명 : 수련원 CCTV설비 렌탈 운영 · 사 업 량 : 15대 · 사업내용 : 고화질 CCTV설치로 수련원 방범, 화재예방 및 시설관리를 통한 고객만족도 향상

원칙과 예방을 중시하는 안전경영

청소년 배상책임보험 가입	
추진시기	2020. 1월
담 당 자	행정6급 배경섭
소요예산	3,000천원
내 용	· 대 상 : 수련활동 청소년 · 주요내용 : 청소년활동진흥법 제25조 및 같은법 시행령 제13조에 의거 수련활동 청소년의 안전사고 예방을 위한 보험가입

수련활동 입소시 안전교육 실시 및 관리	
추진시기	2020. 수시
담 당 자	청소년지도사
내 용	· 대 상 : 수련원 이용고객 · 주요내용 : 수련원 내 이용수칙, 안전사고 발생시 행동요령, 조치사항 등의 교육을 통한 이용고객 안전사고 예방

시설물 내외부 주기적 점검 및 관리	
추진시기	2020. 수시
담 당 자	전기5급 지철호
내 용	· 대 상 : 수련원 시설물 전반 · 주요내용 : 전기, 기계, 토목, 소방, 건축 등 점검주기에 따른 체계적인 시설물 점검

수련원 수변시설 관리용 엔진양수기 설치	
추진시기	2020. 3월
담 당 자	전기5급 지철호
소요예산	10,000천원
내 용	· 사 업 명 : 습지시설 유지관리용 양수기 설치 · 위 치 : 수련원 부지 연못주변 · 주요내용 : 수련원 연못수위 상승에 따른 목교 침수에 따라 장기간채류에 따른 수질악화 대비를 위한 양수기 설치

소통과 배려가 넘쳐나는 화합경영

직원직무 및 안전교육실시	
추진시기	2020. 매월
담 당 자	전기5급 지철호
내 용	· 대 상 : 수련원 전 직원 · 주요내용 : 월별 직원 대상 직무 및 안전교육을 실시하여 업무능력을 배양하고 안전사고 예방

적극적인 홍보를 통한 운영활성화 추진	
추진시기	2020. 3월
담 당 자	전 직원
소요예산	· 팸플릿 제작 : 7,000천원 · 우편요금 : 3,360천원 · 홍보출장비 : 3,000천원
내 용	· 2020년 수련원 명칭변경에 따라 전국적인 홍보(대면,우편,온라인)를 통한 수련원 운영활성화 추진

외부전문강사 및 일시사역 근로자 간담회 실시	
추진시기	2020. 4월
담 당 자	팀장 이재헌, 행정6급 배경섭
내 용	· 대 상 : 일시사역근로자, 외부전문강사 · 주요내용 : 외부전문강사 및 일시사역근로자 소통을 통한 상호 유대감 증진 및 운영방침 전달을 통한 수련원 운영의 효율성 증대

안 동 체 육 관 팀

사업환경분석

외부환경 / 내부환경	기 회	위 협
	❑ 체육경기의 활성화 ❑ 경북도청 이전에 따른 각종 행사 유치 ❑ 인구유입에 따른 사용인원 증가	❑ 전반적 경기악화에 따른 동호인 활동 침체 ❑ 지역 내 경쟁업체 (볼링)생성 ❑ 고객의 요구조건 증가
강 점	**SO 공격전략**	**ST 위회전략**
❑ 효율적 예산지원 시스템확보 ❑ 지역 내 체육인의 다양한 소통경로 확보 ❑ 책임 관리를 통한 효율적 시설관리	- 인구유입에 따른 맞춤형 서비스 개발 운영 - 각종 경기 유치와 연계한 홍보 강화방안마련 - 체육경기 외 다양한 시설 사용방안 모색	- 동호인들과 다양한 소통경로 확보로 시설사용 유도 - 차별화 된 프로그램 개발 - 시설 안전성 및 편의성 확보를 통한 고객요구조건 충족
약 점	**WO 만회전략**	**WT 생존전략**
❑ 직원의 개인위주 정신팽배 ❑ 시설의 노후화 ❑ 조례개정에 따라 요금인하 ❑ 직원의 체육관련 전문지식 미흡	- 시설 책임 관리를 통한 안전한 체육시설 구축 - 직원의 자체 교육을 통한 서비스 및 주인정신 함양 - 각종 국제 및 국내경기 개최 시 업무 협조를 통한 노후 시설 개선	- 타 시설 벤치마킹을 통한 운영의 효율성 추구 - 직원들의 주인의식 고취를 통한 고객만족도 증대방안 모색 - 체육인과의 협력체계 구축

추진목표

추진방향	실천과제
▣ 다양한 방법의 소통으로 열린 감동경영	▣ 감동경영 : 4개 사업
▣ 최고의 체육시설 운영을 통한 체육안동 위상확립	▣ 미래경영 : 4개 사업
▣ 프로그램의 다양화로 경영수익 극대화 노력	▣ 윤리경영 : 4개 사업
▣ 고객 누구나 안전함을 느끼는 시설운영의 체계화 확립	▣ 안전경영 : 4개 사업
▣ 시민과 함께 동반성장하는 화합경영	▣ 화합경영 : 4개 사업

부서 비전 및 전략체계

2020 비전	[전국체전 개최 시 체육안동 명성에 걸 맞는] **감동경영 실현을 통한 전국 최고의 체육시설 운영**

경영방침	실천과제	추진시기
친절과 만족을 선사하는 **감동경영**	1. 누구나 사용이 가능한 개방된 체육시설 만들기	2020. 상시
	2. 전국체전을 위한 각종 시설 개보수로 전국 최고 내구성확보	2020 상반기
	3. 고객의견 적극 반영을 통한 각종 제도정비	2020. 4.
	4. 고객 맞춤형 프로그램 개발 운영	2020. 상시
창조와 혁신을 선도하는 **미래경영**	5. 시설 혁신경영을 위한 상시 고객의견 수렴	2020. 상시
	6. 시설관리 매뉴얼 수정 및 업무의 체계성 확보	2020. 상시
	7. 효율적 시설 운영과 관리를 위한 노후시설 수선 및 자체보수	2020. 상반기
	8. 우수체육시설 벤치마킹을 통한 선진 운영기법 습득	2020. 상반기
청렴과 신뢰를 구현하는 **윤리경영**	9. 체육시설 대관의 공정성을 위한 대관일정 공지	2020. 상시
	10. SNS을 활용한 고객 알권리 제공	2020. 상시
	11. 고객(주민) 참여 예산제 시행을 통한 경영의 투명성 확보	2020. 상반기
	12. 안전한 체육시설 운영을 위한 유관기관 네트워크 확립	2020. 상시
원칙과 예방을 중시하는 **안전경영**	13. 재난대비 유관기관 합동훈련 실시	2020. 2회
	14. 체육시설 안전을 위한 안전비품 추가비치	2020. 상반기
	15. 다중이용시설 (체육시설)체계적 관리점검 실시	2020. 상시
	16. 산업재해 방지를 위한 다양한 노력	2020. 상시
소통과 배려가 넘쳐나는 **화합경영**	17. 지역 축제 행사에 따른 체육시설 지원 및 협조	2020. 상시
	18. 체육시설 사용자 정기적 간담회 개최	2020.0상시
	19. 체육단체와의 유기적 업무 협조체제 구축	2020. 상시
	20. 지역 상권 활성화를 위한 노력으로 사회적 책임수행	2020. 상시

사업계획 세부내역

친절과 만족을 선사하는 감동경영

누구나 사용이 가능한 개방된 체육시설 만들기	
추진시기	2020. 상시
담 당 자	행정6급 장영탁
내 용	· 365일 열린 체육시설 제공 - 1층 로비를 활용한 다양한 전시 문화행사 개최 - 동문광장을 활용한 각종행사 개최 - 지역 엘리트 선수단 훈련장소 제공 - 각종 선수단 전지훈련장소 제공 등

전국체전을 위한 각종 시설 개보수로 전국 최고의 체육시설 제공	
추진시기	2020. 상반기
담 당 자	기계5급 홍용기
소요예산	324,000천원
내 용	· 주경기장 조도개선 (LED)교체 공사(市 예산) · 보조경기장 천장형 농구대 설치(市 예산) · 주, 보조경기장 바닥샌딩 및 보수공사 · 기계실 냉난방기 에어벤트 및 인버터 설치공사

고객의견 적극 반영을 통한 각종 제도 정비	
추진시기	2020. 상반기
담 당 자	행정6급 장영탁, 체육지도8급 윤영일
내 용	· 안동볼링장 요금관련 조례개정 - 회원제도 도입에 따른 관련조례개정 - 기존 2,500 → 2,250 10% 할인적용 - 볼링장 상주클럽 회원에 대한 혜택부여로 볼링장 적극사용 유도 · 안동체육관 공연 후 요금정산 관련 조례개정 - 공연수입에 10%를 체육관 수입으로 한다. (단 부가가치세는 제외한다.)

안동볼링장 고객맞춤형 프로그램 개발 운영	
추진시기	2020. 연중
담 당 자	체육지도8급 윤영일
소요예산	3,000천원
내 용	· 안동볼링장 운영활성화를 위한 다양한 프로그램 개발 운영 - 오전시간 일반시민 대상 무료강습 실시 - 장애인 단체강습 프로그램 운영 - 학교체육과 연계한 다양한 프로그램 운영 - 대학교 취미 프로그램 운영 등 · 안동볼링장 시민 볼링대회 개최

창조와 혁신을 선도하는 미래경영

체육시설 혁신 경영을 위한 상시 고객의견 수렴	
추진시기	2020. 연중
담 당 자	기계5급 홍용기
내 용	· 안동체육관 운영중 발생되는 시설 문제점 개선을 위한 다양한 의견수렴 · 고객 간담회 개최를 통한 시설 개선사항 청취 · 고객의 요구조건을 반영한 체육 프로그램 운영 · 탄력적 체육시설 (시간) 개방으로 고객만족 극대화

시설관리 매뉴얼 수정 및 업무의 체계성 확보	
추진시기	2020. 상시
담 당 자	기계5급 홍용기, 전기6급 강병철, 기계6급 이수왕
내 용	· 행정, 전기, 기계, 통신, 소방, 재난, 비상상황 등 - 체계화된 업무 매뉴얼 작성으로 효율적인 시설 유지관리 및 운영 예산 절감과 재난에 따른 비상사태 시 신속한 대응과 체계적 시스템 확보

효율적 시설 운영과 관리를 위한 노후시설 수선 및 자체보수	
추진시기	2020. 상반기
담 당 자	기계5급 홍용기, 전기6급 강병철, 기계6급 이수왕
소요예산	360,000천원
내 용	· 주경기장 조도개선 (LED)교체 공사(市 예산) · 보조경기장 천장형 농구대 설치(市 예산) · 주, 보조경기장 바닥샌딩 및 보수공사 · 기계실 냉난방기 에어벤트 및 인버터 설치공사 · 안동체육관 바닥왁싱 공사 · 볼링장 기계실 에어콘 설치 공사(市 예산) · 볼링장 CCTV교체 공사(市 예산) · 그 외 시설물 자체보수를 통한 예산절감 및 내구연한 증대노력

우수체육시설 벤치마킹을 통한 선진 운영기법 습득	
추진시기	2020. 연중
담 당 자	행정6급 장영탁
내 용	· 우수사례 체육시설의 운영기법 벤치마킹을 통한 효율적 운영 · 선진 운영기법 접목을 통한 체육시설 운영활성화 도모 · 체육행사 및 공연행사에 따른 발생되는 문제점 분석 및 공유

청렴과 신뢰를 구현하는 윤리경영

체육시설 대관의 공정성을 위한 대관일정 공지	
추진시기	2020. 연중
담 당 자	행정6급 장영탁, 업무직 권민정
내 용	· 안동체육관 및 볼링장 운영의 공정성을 높이기 위하여 각종 체육행사 시 대관 일정을 온 ·오프라인에 공지를 통한 대관에 의한 잡음을 없애고 공정한 대관 업무를 통하여 체육관 운영의 신뢰성 확보· 게시판, SNS, 공단 홈페이지, 문자메세지 등을 통한 공지

SNS을 활용한 고객 알권리 제공	
추진시기	2020. 연중
담 당 자	행정6급 장영탁, 업무직 권민정
내 용	· 체육시설의 각종 소식을 회원들에게 공지하여 열린 체육관 육성 · 체육행사소식, 볼링강습 안내, 회원접수 안내 등

고객(주민)참여 예산제 시행을 통한 경영의 투명성 확보	
추진시기	2020. 연중
담 당 자	행정6급 장영탁
내 용	· 안동시 체육회 및 체육단체, 보조경기장 사용 동호회, 볼링장 상주클럽 연합회 등 안동체육관과 볼링장 주요이용 고객들을 대상으로 운영 전반에 대한 개선사항 청취와 공유를 통하여 체육시설 운영에 사용자 위주의 시설운영을 위한 주민 참여 예산제도 도입

안전한 체육시설 운영을 위한 유관기관 네트워크 확립	
추진시기	2020. 연중
담 당 자	기계5급 홍용기
내 용	· 안동시에서 가장 활용도가 높은 체육시설로 안전이 최우선임을 감안, 유관기관과의 유기적 업무협조 체제를 확립하여 정기적 시설물 점검과 안전한 체육시설 만들기 위한 노력 · 안동시청, 안동소방서, 한국 전기안전공사, 한전, 안동경찰서 등

원칙과 예방을 중시하는 안전경영

재난대비 자체훈련 및 유관기관 합동훈련 실시	
추진시기	2020. 연중
담 당 자	기계5급 홍용기, 전기6급 강병철
내 용	· 시설의 안전성 확보를 위한 정기적 재난대비 훈련을 통한 안전한 운영체제 확보 - 안동소방서와 연계한 합동소방훈련 - 안동시청과 연계한 지진대비 훈련 - 각종 가상의 재난 대비 고객 대피훈련 등

체육시설 안전을 위한 안전비품 추가비치 및 교체	
추진시기	2020. 상반기
담 당 자	전기6급 강병철
소요예산	20,000천원
내 용	· 안동체육관 내부 심장 제세동기 1대 추가 비치 (기존 1대 비치) · 체육관 내부 소화기 교체 및 피난구 유도등 교체

다중이용시설 (체육시설) 체계적 관리점검 실시	
추진시기	2020. 연중
담 당 자	기계5급 홍용기, 전기6급 강병철, 기계6급 이수왕
소요예산	10,000천원
내 용	· 안동체육관 시설물 안전점검 실시 (상.하반기) - 소방시설 정기점검 및 전기·기계시설 안전점검 실시 - 해빙기, 우수기, 동절기 시설물 자체 안전점검 실시

산업재해 방지를 위한 다양한 노력	
추진시기	2020. 연중
담 당 자	기계6급 이수왕
소요예산	3,000천원
내 용	· 정기적 직원 안전교육 실시 및 산업재해 방지관련 비품지급 · 체육관 상단부 작업 시 2인 1조 작업 의무화 · 외부인력 작업 시 작업 전 안전교육 의무화 등

소통과 배려가 넘쳐나는 화합경영

지역 축제 행사에 따른 체육시설 지원 및 협조	
추진시기	2020. 연중
담 당 자	행정6급 장영탁
내 용	· 안동체육관 주변에서 개최되는 각종 지역 축제행사 시 체육시설 지원을 통한 협업체계구축 · 안동국제 탈춤축제, 낙동강변 벚꽃축제, 평생학습축전, 하절기 물놀이 축제 등

체육시설 사용자 정기적 간담회 개최	
추진시기	2020. 상시
담 당 자	기계5급 홍용기, 체육지도8급 윤영일
내 용	· 각종 문제점 분석 및 고객 건의사항 반영 민원사항 해결을 위한 정기적 간담회 개최를 통한 소통의 장마련 및 열린 화합경영 실현 - 안동체육관 보조경기장 사용자 월 1회 - 안동볼링장 상주클럽 연합회 2월 1회 - 안동시 체육관련 단체 대표 분기 1회 등

체육단체와의 유기적 업무 협조체제 구축	
추진시기	2020. 연중
담 당 자	기계5급 홍용기
내 용	· 안동시 체육회, 안동시 볼링협회, 안동체육관 사용 각 종목 경기단체 등과의 유기적 업무 협조체제 구축과 정기적 미팅을 통한 체육시설 사용에 따른 각종 사항 협의 및 공유 · 각종 국제 및 전국규모 체육행사 유치 시 업무 협조체제 확립

지역 상권 활성화를 위한 노력으로 사회적 책임 수행	
추진시기	2020. 연중
담 당 자	행정6급 장영탁
내 용	· 각종 대규모 체육행사 개최를 통한 지역 경기활성화에 기여 - 전국규모 행사 시 푸드트럭 장소제공으로 영세 상인에 대한배려 - 체육행사에 따른 지역 농특산물 직판장 장소제공 - 1층 로비를 활용한 다양한 지역 특산물 홍보장소 운영 등

학 가 산 온 천 팀

사업환경분석

외부환경 / 내부환경	기 회	위 협
	❑ 신도청 시대에 따른 잠재 고객 증가 ❑ 일·가정 양립의 정부정책에 따른 유리한 경영환경	❑ 새로운 경쟁기업의 출현 ❑ 그린카드 등의 복지정책으로 인한 사업수지 감소
강 점	**SO 공격전략**	**ST 위회전략**
❑ 다양한 유형의 경험 축적 및 체계적 조직문화 보유 ❑ 조직 구성원 간의 원활한 의사소통	- 사회적 가치실현의 서비스를 통한 문화온천 이미지 제고 - 적극적 홍보를 통한 잠재 고객 확보	- 다양한 고객요구의 능동적인 대처로 고객 만족도 향상 - 다방면 의사소통으로 진취적 사업계획 수립
약 점	**WO 만회전략**	**WT 생존전략**
❑ 노후시설로 수선유지비 증가 ❑ 경직된 법규 및 조례로 고객 서비스 제공의 제한	- 노후된 시설의 장기적이고 체계적인 개·보수 - 유연한 조직 운영으로 고객 맞춤서비스 실현	- 다양한 교육 기회 제공으로 직원 역량 강화 - 팀워크 강화의 장을 마련하여 직원 애사심 고취

추진목표

추진방향	실천과제
▣ 직원 역량 강화로 고객만족도 90점 달성 ▣ 적극적 홍보를 통한 수입금 및 이용객 전년 대비 3% 증가 ▣ 고객소리함, 간담회 등 주민참여 기회 확대	▣ 감동경영 : 3개 사업 ▣ 미래경영 : 3개 사업 ▣ 윤리경영 : 3개 사업 ▣ 안전경영 : 4개 사업 ▣ 화합경영 : 3개 사업

부서 비전 및 전략체계

2020 비전	안전제일, 시민건강, 고객만족으로 신뢰받는 학가산온천

경영방침	실천과제	추진시기
친절과 만족을 선사하는 **감동경영**	1. 고객편의 향상을 위한 라운지용의자(등받이) 구입	2020. 3.
	2. 고객편의 향상을 위한 회원전용발권기용 컴퓨터 교체	2020. 상반기
	3. 최상의 입욕서비스 제공을 위한 목욕수건·샤워타월 구입	2020. 1.
창조와 혁신을 선도하는 **미래경영**	4. 쾌적한 입욕환경 제공을 위한 욕탕 내 공기청정기 설치	2020. 1.
	5. 고객만족도 제고를 위한 회의실 비디오 프로젝터 교체	2020. 3.
	6. 월간 운영현황 작성, 업무매뉴얼 체계화 및 문서화	2020. 연중
청렴과 신뢰를 구현하는 **윤리경영**	7. 각종소모품 중증장애인생산품 및 사회적기업 제품 우선구매	2020. 연중
	8. 세탁, 청소, 방역 등 철저 및 위탁업체 수시점검	월1회
	9. 자체 직원 친철 및 직무교육 실시	월1회
원칙과 예방을 중시하는 **안전경영**	10. 누수방지를 위한 2층, 3층 옥외바닥 우레아 방수공사	2020. 5.
	11. 정전사고 방지를 위한 무정전전원장치(UPS) 구입	2020. 3.
	12. 누전사고 예방을 위한 욕탕 내 벽등 철거 및 천장등 설치	2020. 8.
	13. 보일러 세관 및 여과기 유지관리	2020. 연중
소통과 배려가 넘쳐나는 **화합경영**	14. 매표 및 욕탕 근무 직원 편의용 의자 구입	2020. 3.
	15. 고객소리함을 활용한 소통하는 온천장 실현	2020. 연중
	16. 일과 가정 양립실현을 위한 연가사용 촉진 및 정시퇴근 장려	연중

사업계획 세부내역

친절과 만족을 선사하는 감동경영

고객편의 향상을 위한 라운지용의자(등받이) 구입	
추진시기	2020. 3월
담 당 자	기계5급 우동구
소요예산	2,400천원
내 용	· 구입방법 : 조달구매 - 등받이 라운지용의자(1640•640•850mm) · 1층 로비 고객대기용 의자 추가 구매로 고객편의 향상

고객편의 향상을 위한 회원전용발권기용 컴퓨터 교체	
추진시기	2020. 상반기
담 당 자	행정7급 권경준
소요예산	1,200천원
내 용	· 구입방법 : 조달구매 - 기존 컴퓨터 내구연한 경과로 인한 속도저하로 인한 교체 - 정기회원의 고객만족도 향상 기대

최상의 입욕서비스 제공을 위한 목욕수건·샤워타월 구입	
추진시기	2020. 1월
담 당 자	통신6급 윤오식, 전기7급 김현철
소요예산	29,000천원
내 용	· 구입방법 : 입찰구매 - 수건·타월 장기간 사용으로 인한 오염·훼손으로 구입 · 새 제품 구입으로 고객에게 질 높은 입욕 서비스 제공

창조와 혁신을 선도하는 미래경영

쾌적한 입욕환경 제공을 위한 욕탕 내 공기청정기 설치	
추진시기	2020. 1월
담 당 자	통신6급 윤오식
소요예산	11,520천원(60,000원×16대×12월)
내 용	· 운영방법 : 위탁관리 - 총 16대(남탕 8대, 여탕 8대) · 고객에게 더 나은 서비스 제공을 위한 탈의실 내 공기청정기 설치

고객만족도 제고를 위한 회의실 빔프로젝터 교체	
추진시기	2020. 3월
담 당 자	전기6급 이종명
소요예산	3,000천원
내 용	· 구입방법 : 조달구매 - 기존 프로젝터 내구연한 경과로 인한 성능저하로 인한 교체 - 회의실 이용고객의 만족도 향상 기대

청렴과 신뢰를 구현하는 윤리경영

각종소모품 중증장애인생산품 및 사회적기업 제품 우선구매	
추진시기	2020. 연중
담 당 자	행정7급 권경준
소요예산	25,000천원
내 용	· 운영방법 : 온천장 운영 소모품 해당기업 우선구입 · 사회적 약자 배려 및 나눔실천으로 사회적 가치 실현

세탁, 청소, 방역 등 철저 및 위탁업체 수시점검	
추진시기	연중(월1회)
담 당 자	일반직 전 직원
소요예산	14,550천원
내 용	· 운영방법 - 월1회 세탁업체 점검으로 민원 최소화 및 청렴의 온천장 구현 - 연5회 건축물 소독으로 고객에게 쾌적한 환경제공 · 고객에게 쾌적한 입욕환경 제공을 위해 최선의 노력 경주

원칙과 예방을 중시하는 안전경영

누수방지를 위한 2층, 3층 옥외바닥 우레탄 방수공사	
추진시기	2020. 8월
담 당 자	기계5급 우동구, 도시디자인과
소요예산	360,000천원(市 예산)
내 용	· 방수기능 미비로 인한 누수 현상 발생 및 외관 저해 · 균열, 자외선에 의한 변형으로 장마철 피해 예상

정전사고 방지를 위한 무정전전원장치(UPS) 구입	
추진시기	2020. 3월
담 당 자	전기6급 이종명, 전기7급 김현철
소요예산	6,600천원
내 용	· 정전 시 복구시간 확보 및 고객 불편 방지 최소화 · 내구연한 도래에 따른 교체로 안전성 강화

누전사고 예방을 위한 욕탕 내 벽등 철거 및 천장등 설치	
추진시기	2020. 8월
담 당 자	전기6급 이종명, 전기7급 김현철, 도시디자인과
소요예산	33,000천원
내 용	· 욕탕 내 누전사고 방지를 위한 벽등 철거 및 천장등 설치

소통과 배려가 넘쳐나는 화합경영

매표 및 욕탕근무 직원 편의용 의자 구입	
추진시기	2020. 3월
담 당 자	기계6급 김정우
소요예산	1,000천원
내 용	· 구입방법 : 조달구매 - 250,000원×4대 - 교대근무로 인한 피로개선 및 근무환경 개선차원용 구매 · 근로자의 의견수렴 통한 화합의 조직문화 구축

고객소리함을 활용한 소통하는 온천장 실현	
추진시기	2020. 연중
담 당 자	기계5급 우동구
내 용	· 고객 건의사항 적극 수렴을 통한 상생 발전 · 민원이 혁신 아이디어 사례로 발전하는 모델 도출

단 호 휴 양 팀

사업환경분석

외부환경 / 내부환경	기 회	위 협
	❑ 여가시간 증대로 잠재 고객 증가 ❑ 도청신도시로 인한 주변 인구 증가	❑ 주변지자체의 캠핑사업 확대로 경쟁 심화 ❑ 도로망 발달로 원거리 여가활동 편의 증진
강 점	**SO 공격전략**	**ST 위회전략**
❑ 안동시내와의 접근성 ❑ 저렴한 이용요금 ❑ 우수한 문화관광지와 접근성	- 홍보수단 및 지역 확대 - 지역문화유산과의 접근성 홍보강화	- 특색있는 서비스 제공 - 편리한 접근성 집중홍보 - 다양한 체험 프로그램 운영
약 점	**WO 만회전략**	**WT 생존전략**
❑ 서비스마인드 부족 ❑ 중장기 발전전략 부재 ❑ 분산 시설로 소통곤란	- 견학과 직무교육 강화 - 중장기 운영계획수립으로 고객 편의 시설 설치	- 시설별 부서장근무요일제로 현장 소통 강화 - 고객과의 소통 강화를 통한 시설물 및 서비스 개선

추진목표

추진방향	실천과제
▣ 안전최우선의 명품 휴양시설 운영 ▣ 친절하고 청결한 휴양시설 운영 ▣ 효율적인 예산집행으로 예산절감 기여	▣ 감동경영 : 3개 사업 ▣ 미래경영 : 4개 사업 ▣ 윤리경영 : 2개 사업 ▣ 안전경영 : 3개 사업 ▣ 화합경영 : 2개 사업

부서 비전 및 전략체계

2020 비전	시민들에게 다양한 즐거움과 휴식 공간 제공

경영방침	실천과제	추진시기
친절과 만족을 선사하는 **감동경영**	1. 고객만족을 위한 체험 프로그램 운영	2020. 연중
	2. 고객감동을 위한 시설 및 환경 개선	2020. 3~10.
	3. 지역 사회 봉사 및 일손돕기	2회/년
창조와 혁신을 선도하는 **미래경영**	4. 선진지 견학을 통한 벤치마킹	2회/년
	5. 직원 역량 강화를 위한 친절 및 안전교육 실시	2020. 매월
	6. 홍보용 팸플릿 및 안내문 발송	분기 1회
	7. 백조공원 백조 기증 및 종 다양화 추진	2020. 연중
청렴과 신뢰를 구현하는 **윤리경영**	8. 고객소리함 및 홈페이지를 통한 고객의견 적극 수렴	2020. 연중
	9. 고객신뢰 형성을 위한 성범죄 예방, 몰카 안전점검 실시	2020. 연중
원칙과 예방을 중시하는 **안전경영**	10. 이용객 안전 및 편의증진을 위한 노후시설 개·보수	2020. 3~10.
	11. 동절기, 장마철 등 시설물 안전점검 실시	2020. 연중
	12. 백조공원 A.I 방역 철저로 청정 안동에 기여	2020. 연중
소통과 배려가 넘쳐나는 **화합경영**	13. 백조 먹이주기 체험프로그램 운영	2020. 3~10.
	14. 부서장과의 간담회 실시	2회/년

사업계획 세부내역

친절과 만족을 선사하는 감동경영

고객만족을 위한 체험 프로그램 운영	
추진시기	2020. 연중
담 당 자	시설별 담당자
내 용	· 단호캠핑장 이용객 대상 안전체험 실시(성수기) · 성수기 간이풀장 운영(성수기) · 단호캠핑장 모래걷기 체험장 운영(성수기) · 단호캠핑장 트램펄린장 운영 · 안동 캠핑 축제 참여

고객감동을 위한 시설 및 환경개선	
추진시기	2020. 3월 ~ 10월
담 당 자	전기5급 장무열
소요예산	150,000천원
내 용	· 단호캠핑장 침구류 구입 · 단호캠핑장 카라반 내부 가구 및 싱크대 보수 · 단호캠핑장 느티나무 7그루 보식(市사업) · 단호캠핑장 카라반 2대 신설(市사업) · 백조공원 CCTV 보수

지역 사회 봉사 및 농촌 일손돕기	
추진시기	2회/년
담 당 자	시설별 담당자
내 용	· 주변농가 일손돕기 – 인근 과수농가 적과 및 수확기 일손돕기 봉사활동 · 자연정화 활동 – 생태학습관 주변 유교문화길, 자전거 도로 폐비닐 및 불법투기 쓰레기 정리

창조와 혁신을 선도하는 미래경영

선진지 견학을 통한 벤치마킹	
추진시기	2회/년
담 당 자	시설별 담당자
소요예산	출장비 : 3,000천원
내 용	· 백조공원 체험프로그램 운영관련 선진시설 벤치마킹 · 단호캠핑장 시설확충 관련 정보수집을 위한 선진지 견학 · 생태학습관 및 마애전시관 발전방안 모색을 위한 선진지 견학

직원 역량 강화를 위한 친절 및 안전교육 실시	
추진시기	2020. 매월
담 당 자	팀장 황선임
내 용	· 산업안전보건법에 따른 안전 및 직무교육 실시 - 소방, 전기, 산업안전등 안전교육과 친절교육 병행 실시 - 친절교육 강사 순번제로 참여하는 교육 진행

홍보용 팸플릿 및 안내문 발송	
추진시기	분기 1회
담 당 자	현업직 이진희
내 용	· 캠핑장 이용가능 기관 등에 홍보용 팸플릿 및 안내문 발송

백조공원 백조 기증 및 종 다양화 추진	
추진시기	2020. 연중
담 당 자	생물자원6급 박동우
내 용	· 백조를 기증 및 교환 등을 통해 적정 개체수 유지를 하여 쾌적한 사육환경과 효율적 관리 · 백조 기증으로 안동시의 생태환경도시 이미지 제고에 기여 · 현재 백조, 원앙, 거위, 오리류 등 사육하고 있으나 양한 물새를 도입하여 풍부한 볼거리 제공 · 국내 동물원 등을 대상으로 개체(조류)도입 또는 알을 인공부화를 통해 종 다양화 추진 · 국내 동물원 및 유관기관과 상호 교류 활성화

청렴과 신뢰를 구현하는 윤리경영

고객소리함 및 홈페이지를 통한 고객의견 적극 수렴	
추진시기	2020. 연중
담 당 자	시설별 담당자
내 용	· 적극적인 고객의견 수렴으로 고객만족도 증대 · 민원 등 고객 의견 발생 시 즉시조치 및 답변 · 고객에게 시설 이용에 관한 다양하고 유익한 정보 제공

고객 신뢰 형성을 위한 성범죄 예방, 카라반 몰카 안전점검 실시	
추진시기	2020. 연중
담 당 자	전기5급 장무열, 업무직 남현주
내 용	· 개인 업무 능률 및 고객 만족 향상을 위한 교육 실시 - 친절교육, 성희롱 예방교육 등 · 범죄예방 안전점검 실시 - 몰래카메라 설치 여부 등 안전점검 및 고객 홍보(안동경찰서와 연계)

원칙과 예방을 중시하는 안전경영

이용객 안전 및 편의증진을 위한 노후시설 개·보수	
추진시기	2020. 4월 ~ 10월
담 당 자	전기5급 장무열
소요예산	12,000천원
내 용	· 백조공원 CCTV 보수 · 단호캠핑장 카라반 내부 싱크대 가구 보수

동절기, 장마철 등 시설물 안전점검 실시	
추진시기	2020. 연중
담 당 자	시설담당자
내 용	· 동절기, 장마철등 계절별 시설물 안전점검을 통한 사전예방으로 안정적인 시설물 관리

백조공원 A.I 방역 철저로 청정 안동 기여	
추진시기	2020. 연중
담 당 자	생물자원6급 박동우
소요예산	· 방제약품 구입 : 2,500천원
내 용	· 백조공원 및 강변방사장과 주변 구역 · 차량 소독기 상시 운영 및 출입구 바닥 석회 살포, 안동시 방역 협조를 통한 고병원성 AI 유입 차단

소통과 배려가 넘쳐나는 화합경영

백조먹이주기 체험프로그램 운영	
추진시기	2020. 연중
담 당 자	생물자원6급 박동우
내 용	· 주변 마을과 협업을 통한 주민 수익증대 및 관광객의 볼거리 제공 · 백조공원 먹이주기 체험프로그램을 운영하여 미래세대에게 생물자원의 중요성과 친환경 교육기능 수행

부서장과의 간담회 실시	
추진시기	2회/년
담 당 자	팀장 황선임
내 용	· 관리시설 분산(5개소) 으로 인한 팀원간 소통 곤란 - 시설별 부서장 근무요일제로 현장소통 강화 - 직무교육시 간담회 실시하여 직원 의견 적극 수렴

계 명 산 휴 양 팀

사업환경분석

외부환경 / 내부환경	기 회	위 협
	❑ 숲나들e 통합에 따른 편리한 예약 및 결제 ❑ 계명산 생태숲 조성	❑ 주요 관광지로부터 접근성이 떨어짐 ❑ 휴양림 및 유사 숙박시설 증가 ❑ 휴양림 인근 관광지 부족
강 점	**SO 공격전략**	**ST 위회전략**
❑ 성수기 다양한 프로그램 및 물놀이장 운영 ❑ 조례개정에 따른 비수기 주말 요금 신설 및 요금감면 혜택 ❑ 편리한 바비큐장	- 성수기 적극적인 홍보를 통한 수익 극대화 - 야외 물놀이장 시설·환경 개선으로 고객 만족도 제고 - 생태숲 관련 프로그램 개설을 통한 특색 있는 서비스 제공	- 비수기 주말요금 신설을 통한 경쟁력 제고 - 지역 행사 및 주요 관광지 주기적 홍보활동
약 점	**WO 만회전략**	**WT 생존전략**
❑ 노후화된 시설물 ❑ 비수기 볼거리, 즐길거리 부족 ❑ 낙후된 야영장으로 인한 이용 불편 ❑ 해충으로 인한 불편 초래	- 지속적인 노후시설물 개·보수 - 야영장 활성화를 위한 시설 환경 개선 - 여름철 해충방제 총력	- 특색있는 시설물 설치·운영 - 친절·미소 서비스 질 향상 - 가족 단위 고객을 위한 다양한 체험 프로그램 운영

추진목표

추진방향	실천과제
▣ 노후시설 개보수로 안전한 휴양환경 조성 ▣ 야영장 활성화를 위한 환경개선 ▣ 야외 물놀이장 시설·환경 개선	▣ 감동경영 : 4개 사업 ▣ 미래경영 : 3개 사업 ▣ 윤리경영 : 2개 사업 ▣ 안전경영 : 4개 사업

부서 비전 및 전략체계

2020 비전	무사고·무재해 안전하고 편안한 휴양환경 조성

경영방침	실천과제	추진시기
친절과 만족을 선사하는 **감동경영**	1. 성수기 고객만족 프로그램 운영(만들기, 물놀이장, 캠핑축제)	2020. 7.
	2. 야외 물놀이장 쉼터공간 개선	2020. 4.
	3. 농번기 지역 과수농가 일손 지원	2020. 10.
	4. 물놀이장용 지하수 관정 보수	2020. 5.
창조와 혁신을 선도하는 **미래경영**	5. 직원 역량 강화 직무 및 친절·미소 교육	2020. 매월
	6. 선진 휴양시설 견학을 통한 벤치마킹 실시	2020. 5.
	7. 야영장 활성화를 위한 시설개선	2020. 4.
청렴과 신뢰를 구현하는 **윤리경영**	8. 성범죄 경력자 조회	2020. 3.
	9. 성범죄 예방활동(객실 몰래카메라 설치점검)	2020. 9.
원칙과 예방을 중시하는 **안전경영**	10. 야외 물놀이장 시설보수(바닥교체)	2020. 5.
	11. 휴양림 건축물 난간 보강공사	2020. 2.
	12. 고가수조 교체	2020. 6.
	13. 응급약품 구입	2020. 3.

사업계획 세부내역

친절과 만족을 선사하는 감동경영

성수기 고객만족 프로그램 운영	
추진시기	성수기(7월~8월)
담 당 자	전기6급 이배종
소요예산	총 7,966천원 · 현수막 홍보비 : 600천원 · 만들기 프로그램 운영비 : 3,280천원 · 물놀이장 운영비 : 4,086천원(안전요원 2명)
내 용	· 성수기 엄마, 아빠와 함께하는 만들기 체험 프로그램 운영 · 야외 물놀이장의 안전한 운영을 위한 인력 채용

야외 물놀이장 쉼터공간 개선	
추진시기	2020. 5월
담 당 자	전기6급 이배종
소요예산	5,000천원
내 용	· 성수기 물놀이장 이용고객의 만족도 제고를 위한 쉼터공간 개선

물놀이장용 지하수 관정 보수	
추진시기	2020. 5월
담 당 자	기계7급 김민기
소요예산	10,000천원 (市예산)
내 용	· 성수기 야외 물놀이장의 원활한 수량공급을 위한 심정펌프 및 부대설비 보수

창조와 혁신을 선도하는 미래경영

직원 역량 강화 직무 및 친절·미소 교육	
추진시기	2020. 매월
담 당 자	팀장 김윤길
내 용	· 매월 직무 및 안전 교육을 통한 직원 역량 강화 · 친절 · 미소 교육을 통한 직원 서비스 마인드 향상

선진 휴양시설 견학을 통한 벤치마킹 실시	
추진시기	2020. 5월
담 당 자	전기6급 이배종
소요예산	1,000천원
내 용	· 우수 휴양림 견학을 통한 운영기법 및 특색시설 벤치마킹 - 성수기 운영 방안 및 각종 프로그램 운영 방법 - 휴양림 객실 환경관리 운영방안

야영장 활성화를 위한 시설개선	
추진시기	2020. 5월
담 당 자	전기6급 이배종
소요예산	20,000천원 (市예산)
내 용	· 야영데크 개별 전기시설 설치 및 무선 인터넷망 구축

청렴과 신뢰를 구현하는 윤리경영

성범죄 경력자 조회	
추진시기	2020. 3월
담 당 자	전기6급 이배종
내 용	· 「아동·청소년 성보호에 관한 법률」 제57조1항에 따라 매년 휴양림 종사자를 대상으로 성범죄 경력 조회

성범죄 예방활동 실시	
추진시기	2020. 9월
담 당 자	전기6급 이배종
내 용	· 이용고객의 안전과 사생활 보호를 위한 객실 내 몰래카메라 설치점검

원칙과 예방을 중시하는 안전경영

야외 물놀이장 시설보수	
추진시기	2020. 5월
담 당 자	기계7급 김민기
소요예산	100,000천원 (市예산)
내 용	· 성수기 이용고객의 안전한 물놀이를 위한 바닥보수 · 안전한 물놀이장 운영을 통한 고객 만족도 제고

휴양림 건축물 난간 보강공사	
추진시기	2020. 3월
담 당 자	전기6급 이배종
소요예산	10,000천원
내 용	· 이용고객 안전을 위하여 기존 1.0m에서 1.2m로 난간높이 보강

고가수조 교체	
추진시기	2020. 9월
담 당 자	전기6급 이배종
소요예산	45,000천원 (市예산)
내 용	· 이용고객에게 깨끗하고 안전한 물 공급을 위한 고가수조 교체 - 30㎥, 5㎥(산막용) 2개소 교체 및 안전휀스 설치 · 효율적인 물 관리를 위한 원격수위감지 시스템 구축

환 경 사 업 소

사업환경분석

외부환경 / 내부환경	기 회	위 협
	❑ 신규 시설 위탁에 따른 업무 영역 확대 ❑ 하수도에 대한 중요성 확산 ❑ 환경산업 시장 확대 및 물 관련 다양한 수요 증가	❑ 공공기관의 사회책임 이행에 대한 사회적 요구 증가 ❑ 강화된 법적 기준 및 복잡한 업무 절차 ❑ 이해관계자 범위확대 및 민간과의 경쟁 심화
강 점	**SO 공격전략**	**ST 위회전략**
❑ 환경기초시설 운영에 대한 기술역량 강화 ❑ 다양한 수처리 공법운영에 따른 전문성 확보 ❑ 경영평가 환경기초군으로 변경에 따른 중요도 상승	- 새로운 시장 성장과 수요에 따른 기술특허 선점 - 다양한 공법습득에 따른 전문성 확산 - 현대수준에 맞춘 하수처리 인프라 구축	- 지자체와 연계한 지방공기업의 사회적 책임사업 운영 - 철저한 법적이행으로 시민 만족 증대 - 지역사회 공헌활동 등 성장하는 하수처리 이미지 구축
약 점	**WO 만회전략**	**WT 생존전략**
❑ 시설 노후화로 유지·보수 비용 증가 및 안전문제 발생 가능 ❑ 대행사업체제로 인한 사업 및 경영 자율성 한계 ❑ 업무와 책임의 이원화	- 전 설비의 전산화추진으로 장기적·체계적 보수 - 신기술 신공법을 통한 안정적인 수질처리 - 현장 중심의 안전관리 강화	- 전문가 초빙 등의 기회를 통한 외부전문가 교류 확대 - 국민정보공개 및 국민참여 확대 - 팀워크 강화의 장을 마련하여 직원간 공감대 고취

추진방향 및 과제

추진방향	실천과제
▣ 신기술 도입을 통한 설비의 체계적 관리 ▣ 환경기초시설의 효율적 운영으로 악취저감 ▣ 수질사고, 안전사고 0건 달성 ▣ 내부평가, 공단경영평가 최우수등급 선정	▣ 감동경영 : 6개 사업 ▣ 미래경영 : 6개 사업 ▣ 윤리경영 : 2개 사업 ▣ 안전경영 : 13개 사업 ▣ 화합경영 : 4개 사업

부서 비전 및 전략체계

2020 비전	시민의 행복 · 건강 · 힐링, 풍요로운 문화체육시설

경영방침	실천과제	추진시기
친절과 만족을 선사하는 **감동경영**	1. 수질TMS 위탁관리 시행	2020. 연중
	2. 관거 수위계 설치(풍산하수)	2020. 3.
	3. 하수유입 염도계 설치(풍산하수)	2020. 3.
	4. 최상의 수질상태 유지	2020. 연중
	5. 부숙토 무상배부(안동하수)	2020. 연중
	6. 시설물 무료 개방(풍천하수)	2020. 연중
창조와 혁신을 선도하는 **미래경영**	7. 부숙화처리시설 2차개선사업(안동하수)	2020. 3.
	8. 탈수기 연동운전 프로그램 개선(풍산폐수)	2020. 5.
	9. 선진시설 견학 및 월별 직무교육을 통한 직원 역량강화	2020. 연중
	10. 업무매뉴얼 체계화 및 문서화	2020. 상반기
	11. 각종 설비개선의 제안, 특허개발을 통한 사업효율성 도모	2020. 연중
	12. 시설물 예방점검 실시	2020. 연중
청렴과 신뢰를 구현하는 **윤리경영**	13. 주민신뢰 확보를 위한 환경기초시설 견학	2020. 연중
	14. 법정기준 유지관리	2020. 연중

경영방침	실천과제	추진시기
원칙과 예방을 중시하는 **안전경영**	15. 유입펌프 #C 수중사류펌프 교체 공사(안동하수)	2020. 5.
	16. 생물반응조 내부반송 관련 설비 설치 공사(안동하수)	2020. 6.
	17. 생물반응조 터보블로워 대수선 공사(안동하수)	2020. 3.
	18. 유량조정조 교반기 교체(풍산하수)	2020. 3.
	19. 유입동 호이스트 설치(풍산하수)	2020. 5.
	20. 유입동 드럼스크린 수선(풍산폐수)	2020. 3.
	21. 동력제어설비(인버터) 수선유지(풍산폐수)	2020. 4.
	22. 원격제어시스템 예비품 구매 및 교체(풍산폐수)	2020. 5.
	23. 원심탈수기 대수선(Overhaul)(풍천하수)	2020. 6.
	24. PSM 공정안전관리의 철저한 이행	2020. 연중
	25. 비상대비훈련을 통한 사고예방	2020. 분기별
	26. 해빙기, 장마철 등 시기별 시설점검	2020. 연중
	27. 시설물 예방정비계획 수립	2020. 월별
소통과 배려가 넘쳐나는 **화합경영**	28. 직원 공용시설 리모델링 공사(풍산폐수)	2020. 2.
	29. 직원 자연보호활동 및 체력단련의 날 시행	2020. 분기별
	30. 직원 연가사용 촉진 및 정시퇴근 장려	2020. 연중
	31. 악취 및 수질 관련 주민간담회 개최(풍천하수)	2020. 반기별

사업계획 세부내역

친절과 만족을 선사하는 감동경영

수질TMS 위탁관리 시행	
추진시기	2020. 연중
담 당 자	환경사업소 수질담당자
소요예산	97,500천원
내 용	· 물환경보전법 제38조의6(측정기기 관리대행업의 등록 등)에 의거 · 수질TMS 위탁관리용역 등록업체와 안동시가 직접 계약

관거 수위계 설치(풍산하수-市사업)	
추진시기	2020. 3월
소요예산	20,000천원
내 용	· 외부 유입 수위계 미설치로 실시간 계측이 불가하여 유량관리에 어려움 발생 · 기술진단 지적사항(B등급)으로 2020년 까지 개선완료

하수유입 염도계 설치(풍산하수-市사업)	
추진시기	2020. 3월
소요예산	15,000천원
내 용	· 하수처리장 유입하수 중 염도성 하수 유입으로 하수처리에 어려움 발생 · 기술진단 지적사항(B등급)으로 2020년 까지 개선완료

최상의 수질상태 유지	
추진시기	2020. 연중
담 당 자	환경사업소 전 직원
내 용	· 공정운영의 다양한 기법도입을 통한 수질개선 · 시설물의 철저한 예방정비로 수질사고 사전예방

부숙토 무상배부(안동하수)	
추진시기	2020. 연중
담 당 자	기계6급 박동식
내 용	· 안동하수팀 부숙화시설에서 생산되는 부숙토(퇴비)를 조경업체 또는 필요 시민에게 무상배부함으로 고객감동 추진

시설물 무료 개방(풍천하수)	
추진시기	2020. 연중
담 당 자	행정7급 김정헌
내 용	· 회의실, 운동시설(탁구대, 운동기구) 등 지역 주민에게 개방 · 공공기관 시설을 고객과 공유하여 지역 주민과의 소통을 확대하고 사회적 기업 역할 수행

창조와 혁신을 선도하는 미래경영

부숙화처리시설 2차개선사업(안동하수-市사업)	
추진시기	2020. 3월(연차사업)
소요예산	1,000,000천원
내 용	· 포장설비 자동화 및 슬러지 이송효율 개선을 통한 처리효율 향상 - 자동화포장설비 로봇적재시스템 1식 - 이송펌프 교체공사 4㎥/hr×2대 - 공압켄베어 교체공사 2식(건조기 후단) - 후숙사일로 2기 철거

탈수기 연동운전 프로그램 개선(풍산폐수-市사업)	
추진시기	2020. 5월
소요예산	5,000천원
내 용	· 원심탈수기 2대의 정상적인 연동운전이 되지 않아 공정운영상의 문제발생 · 2018년 기술진단 개선대상 B·3 (3년 이내 이행) · PLC프로그램 수선 및 통신제어선로 구성

선진시설 견학 및 월별 직무교육을 통한 직원 역량강화	
추진시기	2020. 연중
담 당 자	환경사업소 전 직원
소요예산	10,000천원
내 용	· 선진시설 견학을 통한 선진 운영기법 체험으로 직원 서비스마인드 함양 및 실무능력 강화 · 견학을 통한 타 기관 담당자와의 진솔한 의견교환 및 의견수렴으로 적극적인 사업추진 의지 제고 · 직원 직무능력 향상과 업무역량 강화를 위한 정기적 직무교육 실시 · 교육결과 공유를 통한 직원들의 간접 경험기회 제공 확대

업무매뉴얼 체계화 및 문서화	
추진시기	2020. 상반기
담 당 자	환경사업소 전 직원
내 용	· 문서화한 업무매뉴얼을 체계화하여 원활한 시설물 관리 및 업무에 대한 불편 해소

각종 설비개선의 제안, 특허개발을 통한 사업효율성 도모	
추진시기	2020. 연중
담 당 자	환경사업소 전 직원
내 용	· 설비의 개선을 통한 내용연수 증대 및 예산절감 · 직원들의 창의적인 아이디어를 통한 제안제도 및 특허기술 창출

시설물 예방점검 실시	
추진시기	2020. 연중
담 당 자	환경사업소 전 직원
내 용	· 예방점검 계획 수립 및 시행 · 시설물에 대한 예방점검을 통한 안전사고예방 및 내용연수 증대

청렴과 신뢰를 구현하는 윤리경영

주민신뢰 확보를 위한 환경기초시설 견학	
추진시기	2020. 연중
담 당 자	환경사업소 견학담당자
내 용	· 환경체험관(홍보실) 소개 및 하수처리장의 역할 소개 · 공정별 하수의 정화 과정 설명 및 현장방문 · 외부 기관과의 협력체계 구축

법정기준 유지관리	
추진시기	2020. 연중
담 당 자	환경사업소 공정담당자
소요예산	138,000천원
내 용	· 대기, 악취, 생태독성, 폐기물 등 법정 기준내 처리여부의 신뢰도 확보를 위한 공인된 기관의 외부 분석

원칙과 예방을 중시하는 안전경영

유입펌프 #C 수중사류펌프 교체 공사(안동하수-市사업)	
추진시기	2020. 5월(연차사업)
소요예산	150,000천원
내 용	· 2017년 안동하수처리시설 기술진단보고서 개선사항 · 유입펌프 및 전동버터플라이밸브 형식 변경(3대 중 1대 교체 완료)

생물반응조 내부반송 관련 설비 설치 공사(안동하수-市사업)	
추진시기	2020. 6월
소요예산	150,000천원
내 용	· 2017년 안동하수처리시설 기술진단보고서 개선사항 · 2019년 생물반응조 5~6계열 설치 완료(6계열 중 2계열 완료) · 인버터제어판넬 설치 완료, 수중펌프 및 배관, 유량계설치 공사

생물반응조 터보블로워 대수선 공사(안동하수-市사업)	
추진시기	2020. 3월
소요예산	43,000천원
내 용	· 생물반응조 터보블로워 총 4대 중 3대 24시간 상시운전, 1대 예비 · 연차별 주기적인 대수선 공사진행('19년 1대 대수선 공사)

유량조정조 교반기 교체(풍산하수-市사업)	
추진시기	2020. 3월
소요예산	32,000천원
내 용	· 유량조정조 교반기설비가 장기간 사용에 따른 내용연한이 도래함으로 효율저하와 잦은 고장 및 수리로 처리장 운영에 어려움이 발생하여 교체 필요 · 수중 횡형, 3.75kw 4대 교체 · 기술진단 지적사항(B등급)으로 2020년까지 개선완료

유입동 호이스트 설치(풍산하수-市사업)	
추진시기	2020. 5월
소요예산	17,000천원
내 용	· 지하 침사설비 장비 반입구에서 유량조정조 구간 호이스트 미설치로 유량조정조의 유입펌프 및 수중교반기 수리 및 교체시 안전사고 위험 · 기술진단 지적사항(B등급)으로 2020년 까지 개선완료

유입동 드럼스크린 수선(풍산폐수-市사업)	
추진시기	2020. 3월
소요예산	10,000천원
내 용	· 드럼스크린의 구동부와 동력전달부, 연결배관 등의 부식이 진행 · 2018년 기술진단 개선대상 B·3 (3년 이내 이행) · 구동유닛 및 동력전달 유닛 보수, 드럼스크린 가이드레일 수선

동력제어설비(인버터) 수선유지(풍산폐수-市사업)	
추진시기	2020. 4월
소요예산	5,000천원
내 용	· 폐수처리장내 30%이상의 전동기부하는 유량자동제어를 위한 인버터 설비로 운영 · 장시간 연속운전(9년)으로 인버터내부의 전력소자 열화와 부식이 진행되어 고장회수가 증가하고 이에 따른 공정운영 효율성 감소 · 운전 관리기준에 미달된 인버터설비에 대한 수선작업 진행(약10기)

원격제어시스템 예비품 구매 및 교체(풍산폐수-市사업)	
추진시기	2020. 5월
소요예산	10,000천원
내 용	· 부식성가스, 장시간 운전 등으로 인해 원격제어설비 고장 다수 발생 · 고장 발생시, 즉각적인 부품수급이 되지 않아 공정운영상 문제 발생 · 고장 발생이 잦은 자동제어부품에 대해 일정비율 이상의 상시 재고율 유지(10%이상) 및 고장 시 신속한 수선작업 진행

원심탈수기 대수선(Overhaul)(풍천하수-市사업)	
추진시기	2020. 6월
소요예산	40,000천원
내 용	· 도청 신도시 인구 유입으로 인한 처리장 유입하수량 및 슬러지발생량 증가를 대비한 원심탈수기 대수선 · 원심탈수기 대수선 주기 도래(2106년 준공, 대수선주기 3년) · 효 과 - 저농도 및 고농도 혼합슬러지의 효율적인 탈수 가능 - 원심탈수기 설비의 정기적인 보수·점검으로 인한 설비효율 및 내구연한 증대

PSM 공정안전관리의 철저한 이행	
추진시기	2020. 연중
담 당 자	안전보건7급 남수호, 토목7급 김태욱
내 용	· 공정안전관리(PSM) 대상설비 안전관리 및 이행상태 확인 · 공정안전관리(PSM) 사업장 비상조치 및 대피훈련 실시

비상대비훈련을 통한 사고예방	
추진시기	2020. 분기별
담 당 자	안전보건7급 남수호
내 용	· 분기별 사업소 내 발생할 수 있는 사고에 대해 시나리오를 토대로 대응 훈련을 통한 안전사고 예방

해빙기, 장마철 등 시기별 시설점검	
추진시기	2020. 연중
담 당 자	환경사업소 시설담당자
내 용	· 해빙기, 장마철, 시기별 시설물 및 중계펌프장 안전점검을 통한 사전예방으로 안정적인 수질관리

시설물 예방정비계획 수립	
추진시기	2020. 월별
담 당 자	환경사업소 시설담당자
내 용	· 시설물별 세부적인 동작상태 등 전수점검을 통한 시설물 체계적 관리 · 예방정비를 통한 시설물 내구연한 예산절감 실시 · 월초 계획서 수립을 통하여 결과보고를 통한 피드백 실시

소통과 배려가 넘쳐나는 화합경영

직원 공용시설 리모델링 공사(풍산폐수-市사업)	
추진시기	2020. 2월
소요예산	16,000천원
내 용	· 직원공용시설(사무실바닥, 주방시설, 샤워실등) 노후화로 사용환경이 열악하여 이용성 및 편의성 저하 · 직원식당 및 샤워장의 리모델링, 샤워설비 추가설치 · 사무실 바닥 교체공사 및 신발장 교체

직원 자연보호활동 및 체력단력의 날 시행	
추진시기	2020. 분기별
담 당 자	환경사업소 전 직원
내 용	· 정기적인 자연보호활동으로 주변 환경개선 및 공단 이미지 제고 · 직원 사기진작으로 업무 효율성 증대 및 경쟁력 향상 · 유관기관과의 원활한 업무협조로 민원 대처능력 상승

직원 연가사용 촉진 및 정시퇴근 장려	
추진시기	2020. 연중
담 당 자	환경사업소 전 직원
내 용	· 연가사용 활성화 및 정시퇴근 준수를 통한 일과 가정 만족실현 · 충분한 여가시간 활용으로 직장 스트레스 해소 및 자기충전 보장

악취 및 수질 관련 주민간담회 개최(풍천하수)	
추진시기	2020. 반기별
담 당 자	환경6급 이민경, 환경7급 김기용
내 용	· 인근 마을 주민을 초청하여 효율적인 하수처리 방안과 악취 저감 대책을 공유하고자 간담회 개최 · 도청신도시 유입인구 증가에 따른 하수처리장 운영 질의응답 · 효 과 : 주민들의 목소리에 귀 기울일 수 있는 소통창구 마련

주 차 검 침 사 업 소

사업환경분석

외부환경 / 내부환경	기 회	위 협
	❑ 신도청시대에 따른 잠재 고객 증가 ❑ 기차역 이전에 따른 주차 고객 증가	❑ 증가하는 검침전수 ❑ 장기이용고객 할인을 통한 수입 감소
강 점	**SO 공격전략**	**ST 위회전략**
❑ 직영과 위탁의 조화로운 운영 ❑ 축적된 전문인력 보유	- 유연한 조직 운영으로 변화에 대응 - 사회적 가치 실현을 위한 다양한 서비스 제공	- 소통과 협력을 통한 고객 요구 충족으로 고개 만족 향상 - 악성 및 고질 민원 대응책 마련으로 서비스 적정기준 마련
약 점	**WO 만회전략**	**WT 생존전략**
❑ 열악한 현장 업무 ❑ 공익적사업으로 낮은 경영수지	- 장기적이고 체계적인 근무환경 개선으로 직원 복지향상 도모 - 적극적인 홍보를 통한 신규 고객 확보	- 직원 역량 개발을 위한 다양한 교육기회 제공 - 정기적인 화합과 소통의 장을 마련하여 직원 애사심 향상

추진목표

추진방향	실천과제
▣ 시민을 위한 주차질서 확립 ▣ 공영주차장 주차요금 징수활동 강화 ▣ 정확하고 신속한 상하수도 검침업무 추진	▣ 감동경영 : 3개 사업 ▣ 미래경영 : 2개 사업 ▣ 윤리경영 : 2개 사업 ▣ 안전경영 : 3개 사업 ▣ 화합경영 : 2개 사업

부서 비전 및 전략체계

2020 비전	봉사와 친절로 시민에게 신뢰받는 주차검침사업소

경영방침	실천과제	추진시기
친절과 만족을 선사하는 **감동경영**	1. 공영주차장 민간위탁자 교육 실시	2020. 1.
	2. 공영주차장 표지 및 안내판 정비	2020. 10.
	3. 검침원 취약계층 지원 서비스 실시	2020. 연중
창조와 혁신을 선도하는 **미래경영**	4. 스마트 미터링 사업 추진	2020. 연중
	5. 직원 역량 강화 교육	2020. 연중
청렴과 신뢰를 구현하는 **윤리경영**	6. 효율적인 상하수도 검침 관리체계 구축을 위한 PDA 교체	2020. 3.
	7. 유연 및 탄력 근무제 운영을 통한 직원 여가활용 기회 제공	2020. 연중
원칙과 예방을 중시하는 **안전경영**	8. 안전사고 예방을 위한 시설점검 실시	2020. 연중
	9. 노외주차장 소방안전관리 대행 용역	2020. 연중
	10. 노외주차장 전기안전관리 대행 용역	2020. 연중
소통과 배려가 넘쳐나는 **화합경영**	11. 명절 연휴기간 주차장 무료개방 운영	2020. 1. 2020. 10.
	12. 노상주차장 그늘막 설치	2020. 4.

사업계획 세부내역

친절과 만족을 선사하는 감동경영

공영주차장 민간위탁자 교육 실시	
추진시기	2020. 1월(필요시 수시)
담 당 자	행정6급 김현경
소요예산	총 280천원 · 회의운영비 : 280천원
내 용	· 대 상 : 민간위탁구역 수탁자 · 내 용 : 고객응대 및 친절교육실시 주차장 감면조례 관련등 직무교육 실시

공영주차장 표지 및 안내판 정비	
추진시기	2020. 10월
담 당 자	행정6급 김현경
소요예산	10,000천원(市 예산)
내 용	· 대 상 : 노외, 노상주차장 전구역 · 사업기간 : 2020. 연중 · 목 적 : 시민 편의 제공 및 신뢰 확보 · 내 용 : 장시간 야외 노출로 훼손된 요금표 및 안내판 일체 정비

검침원 취약계층 지원 서비스 실시	
추진시기	2020. 연중
담 당 자	업무직 조형묵
내 용	· 대 상 : 안동시자원봉사센터 선정자 · 활동내역 - 매월 검침 업무 시 독거노인 세대 안전여부 점검 - 월 2회 안전 확인 전화

창조와 혁신을 선도하는 미래경영

스마트 미터링 사업 추진	
추진시기	2020. 연중
담 당 자	업무직 조형묵
소요예산	375,000천원(市 예산)
내 용	· 대 상 : 내구연한 교체대상 계량기 및 난검침 구역 · 내 용 : 검침업무 효율화 및 민원해소를 위한 원격검침 도입 추진

직원 역량 강화 교육	
추진시기	2020. 연중
담 당 자	행정6급 김현경
내 용	· 대 상 : 검침원 및 주차요원 · 내 용 - 매월 직무교육 및 친절교육 실시 - 市 협조 직무교육 실시(분기1회)

청렴과 신뢰를 구현하는 윤리경영

효율적 상하수도 검침 관리체계 구축을 위한 PDA 교체	
추진시기	2020. 3월
담 당 자	행정6급 김현경
소요예산	총 28,500천원 · PDA 구입비 : 1,500천원 × 19대
내 용	· 대 상 : 내용연수 초과(10년) 및 노후된 검침용 PDA · 내 용 - 검침용 PDA 노후 및 잦은 수리로 인한 업무 효율 저하 - 원활한 상하수도 검침업무 수행을 위한 PDA 교체

유연 및 탄력 근무제 운영을 통한 직원 여가활용 기회 제공	
추진시기	2020. 연중
담 당 자	행정6급 김현경
내 용	· 대 상 : 검침담당 직원 · 내 용 - 집중근무 및 탄력적 근무를 통한 업무 효율 향상 - 저녁이 있는 삶 운동에 적극 동참하기 위한 탄력근무제 실시

원칙과 예방을 중시하는 안전경영

안전사고 예방을 위한 시설점검 실시	
추진시기	2020. 연중
담 당 자	행정6급 김현경
내 용	· 대 상 : 노외주차장 시설물 · 내 용 - 시설물 정기점검을 통한 안전사고 예방 - 동절기, 해빙기, 장마철 대비 시설물 정기점검 실시

노외주차장 소방안전관리 대행 용역	
추진시기	2020. 연중
담 당 자	행정6급 김현경
소요예산	총 7,560천원 · 옥동주차장 소방방화용역 : 300천원 × 12월 = 3,600천원 · 터미널주차장 소방방화용역 : 330천원 × 12월 = 3,960천원
내 용	· 대 상 : 옥동주차장 및 터미널주차장 · 내 용 - 화재예방, 소방시설 설치·유지 및 안전관리에 관한 법률에 의거 - 노외주차장 소방시설물 전문업체 위탁 관리용역 실시

노외주차장 전기안전관리 대행 용역	
추진시기	2020. 연중
담 당 자	행정6급 김현경
소요예산	총 3,600천원 · 터미널주차장 전기안전관리용역 : 300천원 × 12월 = 3,600천원
내 용	· 대 상 : 터미널주차장 · 내 용 - 화재예방, 소방시설 설치·유지 및 안전관리에 관한 법률에 의거 - 노외주차장 소방시설물 전문업체 위탁 관리용역 실시

소통과 배려가 넘쳐나는 화합경영

명절 연휴기간 주차장 무료개방 운영	
추진시기	2020. 1월, 10월
담 당 자	행정6급 김현경
소요예산	총 1,200천원 · 현수막 제작 : 600천원 × 10장 × 2회 = 1,200천원
내 용	· 대 상 : 노상, 노외주차장 전 구역 · 내 용 - 귀성객 및 시민 주차편의 제공을 위한 무료개방 실시 - 재래시장 활성화 및 고객 만족 도모

노상주차장 그늘막 설치	
추진시기	2020. 4월
담 당 자	행정6급 김현경
소요예산	총 2,000천원 · 그늘막 설치 : 1,000천원 × 2개소
내 용	· 대 상 : 노상주차장 퇴계로 구역 · 내 용 - 악천후시 직원 안전 확보 및 복지향상 도모하기 위한 그늘막 설치

장 사 공 원 팀

사업환경분석

외부환경 / 내부환경	기 회	위 협
	❑ 화장 수요 증가 ❑ 유리한 정책과 제도 ❑ 장례문화의 변화	❑ 신규 화장시설 증가 ❑ 감면대상자에 따른 수입금 감소 ❑ 고객 요구의 다양성
강 점	**SO 공격전략**	**ST 위회전략**
❑ 경북북부 최고 화장시설 ❑ 축적된 전문기술 및 경험보유	- 외부기관 벤치마킹 등 기술 개발에 대한 인적자원 확대 - 장례문화변화로 화장수요 확대	- 효율적 운영으로 경영합리화 - 체계적 관리로 내부역량 강화
약 점	**WO 만회전략**	**WT 생존전략**
❑ 경직된 법규 및 조례로 인한 고객서비스 제공 제한 ❑ 공공성과 수익성 상충문제	- 시민이 체감 가능한 경영혁신 - 고객서비스 및 공공성 강화 - 규정개정을 통한 수익성 향상	- 공공성과 수익성의 조화 - 다양한 고객요구 반영 - 유연한 법규적용으로 고객 서비스 제공 확대

추진방향 및 과제

추진방향	실천과제
▣ 친절서비스 제공으로 고객 만족도 향상 ▣ 효율적 시설물 유지관리로 화장운영 안정화 ▣ 수입금 전년대비 3% 증대	▣ 감동경영 : 6개 사업 ▣ 미래경영 : 2개 사업 ▣ 윤리경영 : 1개 사업 ▣ 안전경영 : 3개 사업 ▣ 화합경영 : 2개 사업

부서 비전 및 전략체계

2020 비전	한걸음 더 다가가는 화장서비스 제공으로 고객 감동 실현

경영방침	실천과제	추진시기
친절과 만족을 선사하는 **감동경영**	1. 화장접수서류 제출 간편화를 위한 행정정보망 제공	2020. 1.
	2. 장사문화공원 홍보 팸플릿 제작	2020. 4.
	3. 응급상황을 대비한 비상 구급약품 구입	2020. 6.
	4. 고객 건강 관리 체크를 위한 혈압기 구입	2020. 2.
	5. 유족 심리 안정을 위한 조경수 식재	2020. 5.
	6. 투명한 화장진행을 위한 수골실 화장진행안내판 설치	2020. 7.
창조와 혁신을 선도하는 **미래경영**	7. 직원 역량 강화를 위한 친절 및 직무 교육 실시	2020. 1.
	8. 선진 화장시설 견학을 통한 화장업무 벤치마킹	2020. 8.
청렴과 신뢰를 구현하는 **윤리경영**	9. 공단 홈페이지를 통한 클린센터 및 고객의견 수렴	2020. 1.
원칙과 예방을 중시하는 **안전경영**	10. 원활한 화장 운영을 위한 화장시설물 유지 관리 실시	2020. 연중
	11. GHP 실외기 오버홀 작업	2020. 연중
	12. 엔진형 브로워 구입	2020. 2.
소통과 배려가 넘쳐나는 **화합경영**	13. 소통강화로 직원 상호간 업무 신뢰 확보	2020. 1.
	14. 인근 주민 경영 참여를 통한 상생경영 실시	2020. 연중

사업계획 세부내역

친절과 만족을 선사하는 감동경영

화장접수서류 제출 간편화를 위한 행정정보망 제공	
추진시기	2020. 1월
담 당 자	수도사무5급 김수창, 행정6급 장승훈
소요예산	60천원
내 용	· 제출서류 준비에 따른 유족 불편 해소로 고객만족 증대

장사문화공원 홍보 팸플릿 제작	
추진시기	2020. 4월
담 당 자	전기5급 최병조, 행정6급 장승훈
소요예산	2,000천원
내 용	· 장사문화공원을 방문하는 유족 및 장사문화에 관심있는 고객분들에게 운영현황 및 화장문화 홍보를 위한 팸플릿을 제작하여 비치

응급상황을 대비한 비상 구급약품 구입	
추진시기	2020. 6월
담 당 자	행정6급 장승훈, 기계7급 권순기
내 용	· 유족 응급상황 시 응급처치 가능으로 고객 만족 향상

고객 건강 관리 체크를 위한 혈압기 구입	
추진시기	2020. 2월
담 당 자	수도사무5급 김수창, 전기5급 최병조
내 용	· 심신 미약 상태로 오시는 유족분들을 위한 건강 체크 서비스 제공

유족심리 안정을 위한 조경수 식재(市 사업)	
추진시기	2020. 5월
담 당 자	행정6급 장승훈, 기계7급 권순기
소요예산	10,000천원
내 용	· 혐오시설로서의 이미지 탈피 및 유족 심리 안정 도모

투명한 화장진행을 위한 수골실 화장진행안내판 설치(市 사업)	
추진시기	2020. 7월
담 당 자	행정6급 장승훈, 기계7급 권순기
소요예산	5,000천원
내 용	· 정확한 수골실 안내로 유골바뀜 등 유족 불안감 해소 · 유족안내인력의 효율적 운영 가능

창조와 혁신을 선도하는 미래경영

직원 역량 강화를 위한 친절 및 직무 교육 실시	
추진시기	2020. 1월
담 당 자	전기5급 최병조, 행정6급 장승훈
내 용	· 고객 감동 실천을 위한 자체 친절 교육 실시(월 1회) · 친절 교육을 통한 고객 친절 서비스 마인드 확립

선진 화장시설 견학을 통한 화장업무 벤치마킹	
추진시기	2020. 8월
담 당 자	수도사무5급 김수창, 행정6급 장승훈
소요예산	1,000천원
내 용	· 대 상 : 전국 장사시설 · 인 원 : 장사문화공원 전 직원 · 내 용 - 화장서비스 개선을 위한 선진 장사시설 견학 - 벤치마킹을 통해 수준높은 장사서비스 제공

청렴과 신뢰를 구현하는 윤리경영

공단 홈페이지를 통한 클린센터 및 고객의견 수렴	
추진시기	2020. 1월
담 당 자	행정6급 장승훈, 기계7급 권순기
내 용	· 온라인 고객 의견 청취를 통해 시설 및 운영 개선점 도출

원칙과 예방을 중시하는 안전경영

원활한 화장 운영을 위한 화장시설물 유지 관리 실시(市 사업)	
추진시기	2020. 연중
담 당 자	전기5급 최병조, 기계7급 권순기
소요예산	총 110,000천원(市 예산) · 로내대차 교체 : 27,500천원 · 세라믹 화이버 교체 : 27,500천원 · 여과집진기 백필터 교체 : 55,000천원
내 용	· 정기적인 화장시설물 유지 관리를 통해 원활한 화장 운영 가능

GHP 실외기 오버홀 작업(市 사업)	
추진시기	2020. 연중
담 당 자	전기5급 최병조, 기계7급 권순기
소요예산	10,200천원
내 용	· 냉·난방기기 수명연장 및 이용효율 향상을 위해 GHP 실외기 엔진오일 및 소모품 교체, 세밀점검 및 조정 등 실시

엔진형 브로워 구입	
추진시기	2020. 2월
담 당 자	전기5급 최병조, 기계7급 권순기
소요예산	1,000천원
내 용	· 가을철 낙엽 제거 및 겨울철 제설작업 시 사용 · 고객들에게 깨끗한 환경 제공

소통과 배려가 넘쳐나는 화합경영

소통강화로 직원 상호간 업무 신뢰 확보	
추진시기	2020. 1월
담 당 자	수도사무5급 김수창, 전기5급 최병조
내 용	· 화장업무담당자와 화장운영담당자의 업무 교류의 날 운영 · 서로의 업무에 대한 이해를 통해 직원 상호 신뢰 확보

인근 주민 경영 참여를 통한 상생경영 실시	
추진시기	2020. 연중
담 당 자	수도사무5급 김수창, 행정6급 장승훈
내 용	· 2021 경영계획 수립 시 인근마을 주민 의견 청취 및 반영 · 상설 제도화를 통해 화장업무 협조체제 구축

교 통 약 자 지 원 팀

사업환경분석

외부환경 / 내부환경	기 회	위 협
	❑ 장애인 등급제 폐지에 따른 잠재적 고객 증가 ❑ 사회적 가치를 강조하는 정부 정책 대응에 유리한 환경	❑ 공기업에 대한 시민들의 과도한 서비스 요구 증대 ❑ 광역콜 통합에 따른 신속한 민원처리 불가로 민원 발생
강 점	**SO 공격전략**	**ST 위회전략**
❑ 현장 소통을 통한 고객 요구사항 접수 및 신속 해결	- 차별화된 고객서비스 제공으로 고객감동 실현 및 신규 고객 확보	- 소통을 통한 고객요구 충족으로 고객 만족도 향상 - 악성민원 대응책 마련으로 서비스 적정 기준 마련
약 점	**WO 만회전략**	**WT 생존전략**
❑ 공기업 직원으로서의 혁신적 서비스 마인드 부족 ❑ 이용대상 대비 이용 신청 실적 부족	- 적극적인 홍보를 통한 신규 고객 확보	- 정기적 친절교육을 통한 서비스 마인드 제고

추진방향 및 과제

추진방향	실천과제
▣ 수입금 및 이용현황 전년대비 5% 이상 증가 ▣ 이용 신청고객 전체 이용대상 대비 40% 이상 확보 ▣ 차별화된 고객서비스 제공으로 고객감동 실현 ▣ 철저한 차량점검 및 안전운전 교육을 통해 무사고 달성	▣ 감동경영 : 3개 사업 ▣ 미래경영 : 3개 사업 ▣ 윤리경영 : 2개 사업 ▣ 안전경영 : 3개 사업 ▣ 화합경영 : 3개 사업

부서 비전 및 전략체계

2020 비전	최상의 교통편의 제공으로 고객감동 실현

경영방침	실천과제	추진시기
친절과 만족을 선사하는 **감동경영**	1. 직원 친절교육 강화	2020. 매월
	2. 장애인복지관 봉사 활동	2020. 수시
	3. 장애인의 날 무료 운행	2020. 4.
창조와 혁신을 선도하는 **미래경영**	4. 특별교통수단 홍보 강화	2020. 수시
	5. 효율적 배차 관리로 고객편의 제공	2020. 수시
	6. 선진지 견학 및 벤치마킹	2020. 9
청렴과 신뢰를 구현하는 **윤리경영**	7. 이용객 현장 소통을 통한 서비스질 개선 노력	2020. 수시
	8. 직원 공직기강 및 청렴교육 강화	2020. 매월
원칙과 예방을 중시하는 **안전경영**	9. 운행전 차량점검 및 분기별 정밀점검 실시	매일, 매분기
	10. 직원 안전교육 강화	2020. 매월
	11. 위험성평가 실시	2020. 10
소통과 배려가 넘쳐나는 **화합경영**	12. 고객 모니터 단 운영	반기 1회
	13. 이용고객 간담회 개최	반기 1회
	14. 고객 만족도 설문조사 실시	2020. 11

사업계획 세부내역

친절과 만족을 선사하는 감동경영

직원 친절교육 강화	
추진시기	매월 1 ~ 2회
담 당 자	전산5급 권영성
내 용	· 매월 직무교육 시 친절 교육 실시 · 운전원별로 순번을 정해 친절사례 발표 및 공유 · 매 운행 전 친절구호 생활화 - 운행전 구호 "친절하겠습니다.", 운행 후 구호 "친절했습니다."

장애인 복지관 봉사활동	
추진시기	2020. 수시
담 당 자	전산5급 권영성
내 용	· 각종 장애인 행사 시 무료 자원봉사자 지원 · 장애인과 현장 소통을 통한 고객 감동 실현

장애인의 날 무료 운행	
추진시기	2020. 4. 20.
담 당 자	전산5급 권영성
내 용	· 장애인의 날 특별교통수단 이용 시 무료운행

창조와 혁신을 선도하는 미래경영

특별교통수단 홍보 강화	
추진시기	2020. 수시
담 당 자	전산5급 권영성
내 용	· 봉사활동 시 어깨띠 착용 및 홍보물 배부로 고객 홍보 실시 · 각 장애인 단체별 방문 시 고객 유치 홍보 실시

선진지 견학 및 벤치마킹 실시	
추진시기	2020. 9월
담 당 자	전산5급 권영성
내 용	· 운전원별로 4개조로 나누어 선진기관 벤치마킹 실시 · 선진 사례 도입으로 고객서비스 개선을 통한 고객감동 실현

청렴과 신뢰를 구현하는 윤리경영

이용객 현장 소통을 통한 서비스질 개선 노력	
추진시기	2020. 수시
담 당 자	전 운전원
내 용	· 운행 중 고객과 소통을 통해 불편사항 및 건의사항 상시 접수 · 접수된 고객 의견 공유를 통해 합리적 적용으로 고객서비스 개선 노력

직원 공직기강 및 청렴교육 강화	
추진시기	2020. 매월
담 당 자	팀장 김수훈
내 용	· 매월 직무교육 시 공지기강 확립 및 청렴교육 실시 · 지속적인 인식개선을 통한 공직기강 확립

원칙과 예방을 중시하는 안전경영

운행전 차량점검 및 분기별 정밀점검 실시	
추진시기	매일, 매분기
담 당 자	전 운전원
내 용	· 일일점검 : 운행전 차량안전 점검 후 운행 실시 · 정밀점검 : 매분기별 차량 정밀점검 실시 · 지속적인 차량 안전관리로 안전사고 미연에 방지

직원 안전교육 강화	
추진시기	2020. 매월
담 당 자	팀장 김수훈
내 용	· 매월 직무교육 시 안전운전 교육 실시 · 규정 속도 및 신호 준수 항상 강조 · 년 1회 운전종사자 보수교육 수강

위험평가 실시	
추진시기	2020. 10월
담 당 자	전산5급 권영성
내 용	· 운행 중 발생될 수 있는 위험요인을 사전에 분석 도출 · 위험요인별로 감소대책을 수립하여 안전사고 미연 방지

소통과 배려가 넘쳐나는 화합경영

고객 모니터단 운영	
추진시기	반기 1회
담 당 자	전산5급 권영성
내 용	· 모니터단 구성 : 이용객 중 3명 위촉 · 고객서비스 개선을 위한 의견수렴

이용고객 간담회 개최	
추진시기	반기 1회
담 당 자	전산5급 권영성
내 용	· 장애인 단체별 이용객 정기 방문 후 간담회 개최 · 고객서비스 개선을 위한 의견수렴

고객 만족도 설문조사 실시	
추진시기	2020. 11월
담 당 자	전산5급 권영성
내 용	· 이용고객 대상 설문조사 연 1회 실시 · 고객서비스 개선을 위한 의견수렴

4 사업별 업무계획

1 모두가 행복한 사람중심의 일등 공기업

[경영지원실 ☎850-4500]

목표	◈ 경영방침 실현을 위한 다양한 세부과제 설정 및 추진 ◈ 참여와 협력, 사회적 가치를 중시하는 시민의 공기업 육성 ◈ 역량강화로 안전하고 행복한 직장 조성

□ 일반현황

공단설립	인 력	조 직	예 산(2019년)		
			계	일반회계	특별회계
2007년	244명	2본부 1실 2소 1관 7팀	26,372백만원 (100%)	13,016백만원 (49.4%)	13,356백만원 (50.6%)

※ 임원 3명, 일반직 103명, 업무직 84명, 현업직 51명(정원외), 임금피크 3명(정원외)

□ 친절과 만족을 선사하는 감동경영

○ 주민 참여 활성화

- 찾아가는 주민 설명회, 견학 프로그램 운영
- 스킨십데이(茶 나눔 행사) 운영
- QR 코드를 활용한 고객 설문조사 실시

○ 서비스 질 개선

- 직원 친절교육 일상화, CCM(소비자중심경영) 인증 획득

○ 지속적 사회공헌 활동

- 독거노인 안전확인 서비스 확대
- 지속적인 봉사활동 실시 : 일손돕기, 주거개선 등

□ 창조와 혁신을 선도하는 미래경영

○ 경영수지 향상 및 업무프로세스 개선

- 전사적자원관리(ERP) 시스템 운영

※ ERP : 경영, 재무, 인사 등 운영 프로세스를 통합적으로 연계 및 관리하는 시스템

- 사업별 홍보계획 수립 시행

○ 대학생 서포터즈 운영 : 홍보 및 프로세스 개선

□ 청렴과 신뢰를 구현하는 윤리경영

○ 회계질서 확립으로 청렴문화 조성

- **「투명계약지침」** 제정
- 홈페이지 계약 신문고 운영

○ **사업 책임자 실명 공개** 제도 운영

○ **적재적소, 공정한 인사**

- 인사고충 수렴 및 적재적소 전보 시행
- 공공기관 통합채용 정보공개(잡플러스) 실시

□ 원칙과 예방을 중시하는 안전경영

○ 안전사고 예방 시스템 강화

- **외부 전문가 및 시민참여** 시설물 합동점검
- 사업장별 **안전보건 책임자 지정**

○ IT 기반 시설물 관리 철저

- **웹 보안 사고 방지** 시스템 교체 : 25백만원

□ 소통과 배려가 넘쳐나는 화합경영

○ 일가정 양립 문화 정착

- 남성 출산휴가 일수 변경 : 5일→10일
- 자녀돌봄휴가 사유 확대
- 연가사용 및 유연근무제 독려

○ 건강한 조직문화 정착

- **CEO와 대화의 날 운영** : 2회
- 정기적인 노사협의회 운영 및 노동조합과 소통 활성화
- **4대 폭력 및 직장내 괴롭힘 방지** 교육 실시 : 연 2회

2 전문성과 역량강화를 위한 조직체계 개편

(경영지원실 ☎850-4500)

목표	◈ 조직을 재정비하여 재도약의 기틀 및 역동적인 조직문화 구축 ◈ 저비용 고효율의 체질개선을 위한 제도적 기반 마련

□ 개편계획

○ 경영본부, 사업본부 → **문화관광본부, 환경복지본부**

○ 각 본부 성격에 부합한 **소관 부서 재 편제**

○ 1실, 2소, 1관, 10팀 → 1실, 2소, 13팀

○ **경영지원실 2팀제(기획감사팀, 총무회계팀)** 도입

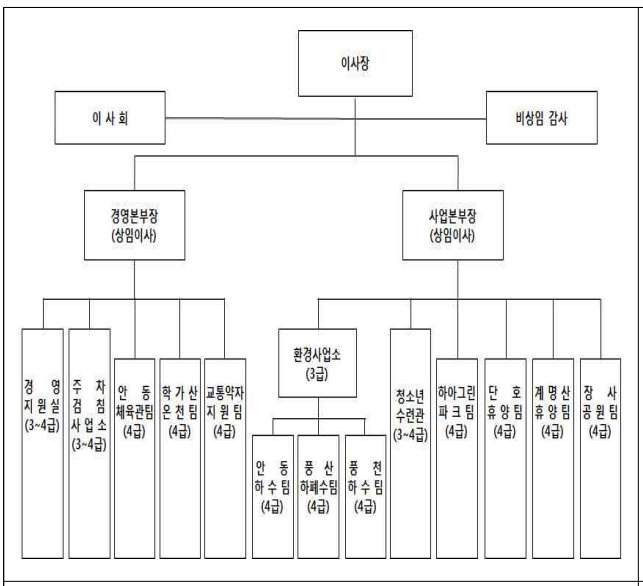

조직개편 (전)

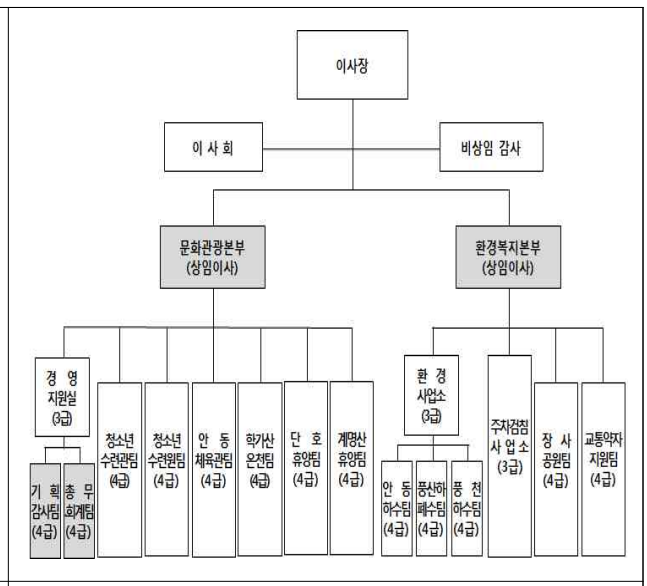

조직개편 (후)

□ 기대효과

○ 업무의 성격에 맞는 능동적이고 생산적인 조직체계 구축

○ 지원부서 역량강화로 체계적인 경영시스템 확립

3 함께하는 프로그램! 열린 수련관

(청소년수련관팀 ☎850-4620)

목표	◈ 다양한 프로그램 운영을 통한 건전한 청소년 인성함양 도모 ◈ 안전하고 행복한 수련관, 다시 찾는 시민 여가 활동 공간 마련

□ 시설 및 운영현황

시 설			운 영(2018년)	
주요시설	면 적	운영인력	이용인원	수입금
수영장, 체력단련장, 방과후아카데미 등	부지 7,329㎡ 건축 2,319㎡	25명	150천명	441백만원

□ 추진계획

○ 청소년 역량강화 프로그램 운영

- 수질개선 환경프로그램(EM 흙공 만들기) 운영
- 재능기부 프로그램 운영
- 청소년수련관 홍보지원단 운영(10명 이내)

○ 실내수영장 운영 활성화 추진

- 방학 특강반 수영교실 확대(7개반 → 8개반)
- 생존수영 실기 교육 확대(초등 2학년 → 초등 2학년 ~ 6학년)
- 회원 개인사물함 추가 배정 : 250개 / 15백만원
- 수영장 노후 로봇 청소기 교체 : 22백만원

○ 방과후아카데미 특성화 프로그램 운영

- 청소년어울림마당, 탈춤축제, 환경지킴이 활동
- 정부지원사업 적극 참가(한국청소년활동진흥원 공모캠프 참가)

○ 신규 청소년 프로그램 개발

- 엄마와 함께하는 사랑의 뜨개질 운영
- 나만의 바리스타 체험(커피 만들기) 운영

4 청소년의 행복한 터전, 안동시청소년수련원

[청소년수련원팀 ☎850-4570]

목표	◈ 공공성 증진을 통한 수련원 신뢰 확보 및 정체성 확립 ◈ 다양한 청소년 인증 프로그램 운영으로 수련원 경쟁력 확보 ◈ 규정준수와 안전점검 및 사후관리로 무사고 수련원 운영

□ 시설 및 운영현황

시 설				운 영(2018년)	
수용인원	주요시설	부대시설	운영인력	이용인원	수입금
196명	객실 30실 (6인실 26, 10인실 4)	강당, 강의실, 식당, 미니체육활동장, 서바이벌장, 축구장 등	10명	9,789명	73백만원

□ 추진계획

○ 청소년수련원 순기능 강화 및 역량집중

- 명칭변경 **(하아그린파크청소년수련원 → 안동시청소년수련원)**
- 주무부서 이관 **(공원녹지과 → 평생교육과)**

○ 고객만족, 소통을 통한 내실있는 수련원 운영

- 신규 프로그램 운영**(홍바이크 – 기차 자전거)** : 150백만원(市사업)
- **홍보 마케팅 강화** 및 고객소통으로 활성화 추진

○ 신뢰와 안전이 기본이 된 수련원 운영

- 수련원 **운영지침 및 법규의 철저한 준수**
- 체계적인 안전점검과 노후시설 개선
  - 생태습지 **안전로프펜스** 설치 : 15백만원(市사업)
  - 생태습지 **수위조절 엔진양수기** 설치 외 3건 : 44.8백만원

○ 수련원 활성화를 위한 시설 증축 [건의사항]

- 수용시설 증축(생활관, 강당, 식당 등) : 3,500백만원(市사업)
- 부대시설 증축(복합 챌린지코스) : 2,500백만원(市사업)

5 감동경영 실현을 위한 최상의 체육시설 운영

(안동체육관팀 ☎850-4650)

목표	◈ 시민과 함께 공감하며 만들어가는 전국최고의 체육시설 ◈ 최상의 시설 관리로 전국체전 개최 시 체육안동의 위상 확립

□ 시설 및 운영현황

구 분	시 설				운 영(2018년)	
	수용인원	주요시설	부대시설	운영인력	이용인원	수입금
안동 체육관	6,209명	주경기장	보조경기장, 매장동 등	7명	156천명	342백만원
안동 볼링장	244명	24레인 (국제규격)	-	8명	80천명	576백만원

□ 추진계획

○ 안동체육관

- 시설개선 사업
  - 주경기장 **LED전구 교체** : 220백만원(市사업)
  - 주 · 보조경기장 **바닥 샌딩** : 50백만원(市사업)
  - 보조경기장 **천장형 농구대** 설치 : 20백만원(市사업)
  - **냉 · 온수기 인버터** 설치 : 50백만원(市사업)
- 공공자원 개방
  - 지역 **특산물 홍보장소 및 푸드트럭 장소** 제공
  - 생활체육을 위한 보조경기장 상시 개방

○ 안동볼링장

- 시설개선 사업
  - **기계실 에어컨 및 공기청정기 설치** : 16백만원[주민참여예산]
  - **CCTV 교체 및 추가설치** : 40백만원(市사업)
- 운영시스템 개선
  - **회원제도** 도입 : 관련 조례개정
  - **시설정비의 날 추가** 지정 : 월 1회 → 월 2회

6 고객과 함께 믿음의 동행, 학가산온천

(학가산온천팀 ☎850-4690)

목표	◈ 고객중심 서비스 제공으로 고객의 관심과 참여문화 조성 ◈ 체계적인 시설물 보수를 통해 안전하고 쾌적한 입욕환경 조성

□ 시설 및 운영현황

시 설				운 영(2018년)	
수용인원	주요시설	면 적	운영인력	이용인원	수입금
1,203명	욕탕, 노천탕, 바데풀, 한식당, 회의실 등	부지 20,575㎡ 건축 4,916㎡	17명	494천명	2,446백만원

□ 추진계획

❍ 친절교육 내실화로 **다중이용시설 만족도 향상**

- 외부강사 초빙 친절교육 실시 : 연 1회
- 다양한 내용의 자체 친절교육 실시 : 월 1회
- 친절 다짐회의 개최 : 월 1회

❍ 고객 요구사항 수렴 및 반영으로 **고객감동 실현**

- 탕내 비상대피로 설치 : 100백만원(市사업)
- 탕내 벽등 철거 및 천장등 설치 : 33백만원(市사업)
- 탈의실 **공기청정기 설치** : 12백만원
- 회의실 **빔프로젝트 교체** : 3백만원

❍ 노후 시설물 개선으로 **안전성 제고**

- 남녀탕 옥상 바닥 우레아 방수 : 360백만원(市사업)
- 지하 저수조(4개소) 라이닝 보수 : 300백만원(市사업)

7 고객 중심의 변화하는 단호휴양시설

(단호휴양팀 ☎850-4600)

목표	◈ 최적의 시설관리와 다양한 프로그램 운영으로 최상의 휴양시설 운영 ◈ 백조공원 백조개체수 감축 및 종 다양한 추진

□ 시설 및 운영현황

시 설			운 영(2018년)	
주요시설	운영시설	운영인력	이용인원	수입금
단호샌드파크 캠핑장	수용인원 : 140명 운영시설 : 카라반(13), 글램핑장(2), 텐트야영장(8), 자동차야영사이트(2)	5명	19천명	199백만원
낙동강 생태학습관	생태전시실, 영상실, 옥상공원, 산책로, 안전교육체험장, 전망테크, 벽천 등	3명	8천명	무료
백조공원 및 백조방사장	백조공원(24마리) : 생태연못, 백조체험장 백조방사장(7마리) : 생태연못, 백조우리	4명	3천명	무료
마애솔숲문화공원 및 선사유적전시관	전시실(3), 전시물 보호유리벽(1), 광장 1개소 및 공원 등	1명	4천명	무료

□ 추진계획

○ **단호샌드파크캠핑장 운영 활성화 추진**

- **자동차야영사이트 → 카라반**(동물형)**으로 전환** : 126백만원(市사업)

※ 자동차야영사이트 운영 저조에 따른 선호도 높은 시설로 변경

- **시설개선 추진** : 26백만원
  - 노후 침구류 교체, 느티나무 식재, 물놀이시설 추가 설치
- 고객만족을 위한 다양한 체험프로그램 운영
  - 단호캠핑장 **모래걷기 체험장** 운영
  - 독서 권장을 위한 **이동도서관 상시 운영**

○ **백조공원 운영 활성화 추진**

- **백조**(고니) **개체수 감축** : 31마리 → 20마리(11마리 감축)
- 백조공원 **종 다양화 추진**
  - **다양한 물새류**(원앙, 청둥오리, 기러기, 물닭, 쇠물닭, 논병아리 등) **사육 추진**

8 품격 높은 힐링 휴양지, 계명산휴양림

(계명산휴양팀 ☎850-4700)

목표	◈ 고객중심의 맞춤형 시설·환경 개선으로 고객만족도 제고 ◈ 다양한 체험과 즐거움으로 고객이 감동받는 휴양환경 조성

□ 시설 및 운영현황

시설				운영(2018년)	
수용인원	주요시설(29실)	부대시설	운영인력	이용인원	수입금
177명	숲속의집(2), 산림휴양관(5), 복합산림휴양관(12), 황토방(3), 산막(7)	대·소강당 야외 물놀이장, 야영장, 등산로 등	7명	16천명	182백만원

□ 추진계획

○ 고객중심의 시설·환경 개선

- **물놀이장 시설개선 사업** : 100백만원(市사업)
  - 바닥 개선, 쉼터공간 보강, 개수대 개선 등
- **야영장 시설·환경 개선** : 20백만원
  - 야영데크 개별 전기시설 설치, 무선인터넷망 구축

○ 고객이 감동하는 휴양림 조성

- 오미자 산책길 조성 : 3백만원
- 여름철 야외 물놀이장 운영
- 만들기 체험프로그램 운영
- 안동시 캠핑축제 행사 개최 : 성수기
- 놀이시설(트램펄린) 및 체육시설(족구장) 상시 운영

○ 휴양림 운영활성화를 위한 홍보활동 적극 추진

- SNS 및 홈페이지 정기적 업데이트를 통한 홍보활동
- 유관기관 방문 홍보 및 관광명소, 축제기간 집중 홍보

9 체계적인 시설투자, 효율적인 수질관리

[환경사업소 ☎850-4530]

목표	◈ 안정적인 수질관리로 환경오염사고 제로화 추진 ◈ 부숙화 설비의 체계적인 시설보완으로 내실화 및 효율성 증대 ◈ 풍천하수처리장 2단계 증설사업으로 안정적인 수처리 여건 조성

□ 시설 및 운영현황

[2019년 7월 기준]

구 분		처리용량(일/톤)	처리량(일/톤)	가동률(%)	인력	방류수질(mg/ℓ)					
						BOD		T-N		T-P	
					51명	기준	운영	기준	운영	기준	운영
안동	하수	54,000	57,434	106	23	10	1.1	20	7.981	0.5	0.110
	분뇨	140	92	66	1	80	70.2	110	99.846	50	43.377
	축산	100	118	118	1	500	413.9	450	414.326	30	25.557
	부숙토	50	25.0	50	5	-	-	-	-	-	-
풍산	하수	4,000	2,771	69	6	10	1.0	20	5.785	0.5	0.054
	폐수	3,000	2,347	78	6	10	1.2	20	3.753	0.5	0.125
풍천	하수	9,000	6,271	70	9	10	1.1	20	5.430	0.5	0.059

※ 시설용량 대비 가동률 평균 79.6% 및 오염물질 제거율 평균 99.2%로 효율적 시설관리에 기여

□ 추진계획

❍ 안정적·효율적 하폐수처리장 운영

- **환경측정분석사 채용**으로 안정적인 수질관리(관련 법률 제19조 제3항)
- 예방정비 내실화를 통한 내용년수 증대

❍ **안동하수 부숙화설비 개선**(2차 마무리) : 2020. 5.

- **슬러지 투입펌프 교체 및 이송효율 개선, 포장설비의 자동화**
- 소요예산 : 1,000백만원 (총사업비-1,780백만원)

❍ **풍천하수 2단계 증설사업 추진** : 2020. 3. (2023년 상반기 완공예정)

- 증설용량 : **16,000톤/일** (증설 후 9,000 → 25,000톤/일)
- 처리방법 : 분리막(KIMAS) + 총인(IPR) / 기계식 농축·탈수 등

10 나눔과 상생의 주차 · 검침 업무 수행

(주차검침사업소 ☎850-4710)

목표	◈ 사회적 약자 지원을 통한 고객 만족 도모 및 시민 편의 제공 ◈ 신속 정확한 검침으로 신뢰 확보와 근무환경 개선 ◈ 효율적 주차장 운영으로 고객서비스 및 세외수입 향상 기여

□ 시설 및 운영현황

구 분	관 리 전 수 (전)			운영인력	운영현황(2018년)	
	계	상수도	지하수		연간 검침전수	수입금
수도검침	37,319	36,692	627	24명	420,516전	무수익

구 분	주 차 면 수 (면)					운영 인력	운영현황(2018년)	
	계	노 상	옥 동	터미널	중앙 신시장		연간 주차대수	수입금
주차관리	800(930)	247	189(130)	303	61	23명	488,004대	668백만원

※ 노상주차장 현황 : 직영 - 13개소 136면, 위탁 - 14개소 111면

※ ()는 옥동주차장 증축 후 주차면수

□ 추진계획

○ 지속적인 **취약계층(독거노인) 지원 서비스 실시**

- 대 상 : 안동시자원봉사센터 추천 20가구
- 내 용
  - 매월 검침 업무 시 독거노인 세대 안전여부 점검
  - 월 2회 안전 확인전화, 이상 시 자원봉사센터 연락조치

○ **상하수도 검침 노후 PDA 교체** : 33백만원

○ **노상주차장 근무환경 개선**

- 내 용 : 악천후 시 직원 근무환경 개선을 위한 **그늘막 설치**
- 설치구역 : 퇴계로 1 ~ 3구역
- 소요예산 : 3백만원(1,500천원×2개소=3,000천원)

11 신기술 개발로 지역경제 활성화 추진

[환경사업소 ☎850-4530]

목표	◈ 지방공기업과 지역 중소기업간 상생 협업체계 구축으로 동반 성장 ◈ 지방공기업의 특허등록을 통한 제품 상용화의 모범사례 제시

□ 신기술 개발 사업추진 계획

○ 수중펌프 1호 특허 추진경과

- 특 허 명 : **수중펌프용 타공판 및 타공판을 구비한 수중펌프**
- 기 능 : 수중펌프 찌꺼기를 커터로 분쇄하는 장치
- 특허등록 : 2017. 5. 29 (※ 출원일 : 2016. 12. 6)
- 업무협약 : 지역업체[㈜JS엔지니어링] 과 특허건에 대한 업무협약 (MOU) 체결 - 2019. 4. 29
- **전용실시건 사용계약 : 2019. 8. 1 ~ 2022. 7. 31(3년간)**
- **사용료 예상 수입 : 3년간 약 150백만원 정도**

○ 수중펌프 2호 특허출원 추진계획

- 특 허 명 : **협잡물 감김 방지용 축커버를 구비한 수중펌프**
- 기 능 : 펌프축에 찌꺼기 감김 현상을 보완 및 개선
- 특허출원 : 2020. 2.
- 특허등록 : 2020. 11.
- 소요예산 : 3백만원
- **사용료 예상 수입 : 연간 약 100백만원 정도**

□ 기대효과

○ 지방공기업 특허건의 상용화로 지역 경제 활성화 기여

○ 지속적인 신기술 개발 토대 마련 및 수익성 창출

12 탄력적인 맞춤형 화장 서비스 제공

[장사공원팀 ☎850-4780]

목표	◈ 윤달 개장유골 화장 증대에 대비한 특별운영지침 마련 ◈ 유족의 마음을 어루만져주는 친절서비스 마인드 확립

□ 시설 및 운영현황

시 설				운 영(2018년)	
주요시설	면 적	부대시설	운영인력	이용건수	수입금
화장로 5기	부지 31,108㎡ 건축 5,673㎡	식당, 카페테리아, 매점, 유골함판매대, 유족대기실	10명	1,748건	247백만원

□ 추진계획

❍ 윤달 대비 화장 특별 운영 실시

구분	평상시	윤달기간
기간	-	**2020. 5. 23 ~ 6. 20**
예약일자	15일전	**30일전**
화장회차	1회 / 4건	**5회 / 20건**
예약방법	인터넷	**인터넷, 전화, 방문접수 등**

※ 국가유공자 개장유골 화장 시 국립현충원 등 추모행사 참여를 위해 오전 화장 배려

❍ 고객 감동 실현을 위한 **친절 교육 강화** : 월 1회

❍ 고객 편의를 위한 **유골함 배출 알림 시스템 설치** : 5백만원(市사업)

❍ 장사시설 **지역 주민 수익사업 지원**

- 추진근거 :「장사 등에 관한 법률시행령」,「장사공원 위·수탁 협약」
- 지원대상 : 인근마을(운골마을)주민
- 대상사업 : 장사문화공원 부대시설(카페테리아, 매점, 식당 등)

13 언제나 편리하고 안전한 「부름콜」

(교통약자지원팀 ☎850-4750)

목표	◈ 장애인 등급제 폐지에 따른 대응책 마련으로 운영 효율성 향상 ◈ 고객과 함께 하는 교통약자이동지원센터 이미지 구축

□ 시설 및 운영현황

시 설			운 영(2018년)	
차량현황	운영시간	운영인력	이용인원	수입금
16대 (올뉴카니발 13, 그랜드스타렉스 3)	24시간 (연중무휴)	18명 (일반직2, 운전원16)	17천명	31백만원

□ 추진계획

○ **장애인 등급제 폐지에 따른 대응책 마련**

- 경과 및 문제점
  - 장애인복지법 개정**(등급제 폐지)** : 2019. 7. 1.
  - 교통약자의 이동편의 증진법 개정**(법정대수 증가)** : 2019. 7. 5.
  - **이용대상**(3,200명 → 5,700명) **증가**로 차량부족 예상
- 대 응 책
  - **시간대별 탄력적 차량운행**으로 고객 불편 최소화
  - **차량증차 예산 확보** : 市 교통행정과 협의
  - 광역이동지원센터 **상담인력 증원 지속적 건의**

○ **안전이 확보된 특별교통수단** 운영

- 분기 및 일일 자체 안전점검 실시
- **교통안전 캠페인 실시**

○ 장애인의 날 무료운행 및 홍보 실시